tekmatic
PNEUMATIC EQUIPMENT

CILINDRI PNEUMATICI E ACCESSORI

PNEUMATIC CYLINDERS AND ACCESSORIES

EDIZIONE 2017 • *EDITION 2017*

La **TEKMATIC** nasce a Castello di Serravalle (prov. Bologna) nel 1983, ma le sue origini risalgono a molto tempo prima, quando, negli anni '60, si costituiva la società TELMATIC, produttrice di tavole rotanti, unità pneumatiche a forare e a maschiare, apparecchiature pneumatiche in genere.
Le stesse scelte societarie che hanno portato allo scioglimento della TELMATIC, comportarono la nascita della TEKMATIC e la conseguente specializzazione nella costruzione di apparecchiature pneumatiche, in particolare: VALVOLE, ELETTROVALVOLE, CILINDRI.
I prodotti TEKMATIC trovano applicazione in tutti i settori industriali: macchine lavasecco, per la lavorazione del legno, per l'imballaggio, per le lavorazioni del marmo e delle ceramiche, ... macchine automatiche in genere.
Grazie alla competitività e qualità dei propri prodotti (controllati e testati ad uno ad uno), ad un'esemplare correttezza commerciale e rapidità nelle consegne, al costante impegno alla ricerca di nuovi mercati, TEKMATIC ha saputo affermarsi con sempre maggior decisione nel mondo dell'aria compressa.

***TEKMATIC** was found in 1983 at Castello di Serravalle (Bologna-Italy), but its origin was traced long before , in the sixties, when TELMATIC was established to produce rotary tables, pneumatic drilling and tapping units, pneumatic equipments in general.*
The same choices wich dissolved TELMATIC, allowed the birth of TEKMATIC and its consequent specialization in manufacturing pneumatic equipment, in particular: VALVES, SOLENOID VALVES, CYLINDERS.
TEKMATIC products can be used in all industrial sectors: dry-cleaning machines, packaging machines and timber processing, marble and ceramic processing, ... automatic machines in general.
Thank to competitiveness and quality of its products (tested one by one), to an exemplary commercial correctness and to the quickness in delivering, to the search for new markets, TEKMATIC is successful in air compressed world.

COME RAGGIUNGERCI • HOW TO GET HERE

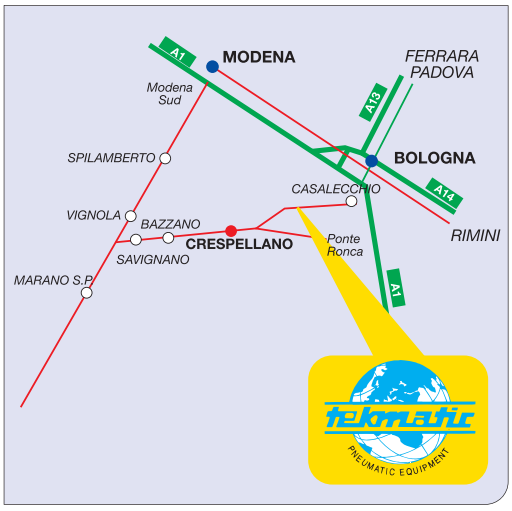

CONDIZIONI GENERALI DI VENDITA

SPEDIZIONI

Tutte le spedizioni vengono fatte franco nostro stabilimento o tramite nostro corriere convenzionato con addebito in fattura, le sostituzioni o riparazioni vengono effettuate franco ns. magazzino. Prima di prendere in consegna la merce si raccomanda di controllarne la quantità e lo stato. Non si accettano reclami trascorsi 8 gg dal ricevimento della merce. Trascorso tale termine la merce si ritiene tacitamente accettata.

IMBALLO

L'imballo è compreso nel prezzo, quando si tratta di normali scatole di cartone, gli imballi speciali sono addebitati al costo di esecuzione.

PREZZI

I prezzi del presente listino sostituiscono i precedenti e potranno essere variati senza preavviso. Il nostro ufficio vendite rimane a disposizione per lo studio di prezzi netti anche su prodotti a listino, in condizioni di vendita particolari.

PAGAMENTO

I pagamenti devono essere effettuati alle condizioni concordate. In caso di ritardato pagamento verranno addebitate tutte le spese accessorie e gli oneri relativi.

CODICI

I prodotti vengono venduti completi come da codici riportati sui cataloghi, salvo diverso accordo tra le parti. L'azienda si riserva il diritto di apportare migliorie ai prodotti (o sostituirli) qualora lo ritenesse opportuno.

SEALS TERMS & CONDITIONS

SHIPMENTS

All the shipments are EX-Works or, if not, by our carrier with charge on the invoice, replacements or repairs of goods are always Ex-Works. Before accepting a delivery, check quality and conditions of the goods. We can't accept complaints after 8 days from receipt of the goods, because more than these days we condider the goods accepted.

PACKING

Cost of normal packing included, special packing (ex: wood cases) will be charge on the invoice as per its own manufacturing cost.

PRICES

Prices of this price list replace the old prices and they can change without notice. Our sales department is at complete disposal to study net prices also for standard products, in particular sale conditions.

PAYMENTS

Payments must happen as regards to the agreements. In case of later, we will charge all the accessories and bank's expenses.

CODES

We sell all our products complete as regards to the codes you find on our catalogues, except for different agreements. We keep the possibility to improve and replace the prdoucts, if necessary.

CILINDRI E ACCESSORI
CYLINDERS AND ACCESSORIES

EDIZIONE 2017 • *EDITION*

Il cilindro costituisce il più semplice ed il più naturale degli attuatori pneumatici. Esso trasforma l'energia dell'aria compressa in lavoro meccanico, producendo una forza sulla superficie del pistone, che viene portata all'esterno mediante lo stelo. Il lavoro utile prodotto è direttamente proporzionale alla pressione esercitata sul pistone ed al suo spostamento che è pari alla corsa.
Rispetto ai tradizionali mezzi meccanici o elettromeccanici, presenta vantaggi notevoli, come facilità di regolazione della forza e della velocità, la costruzione semplice e robusta, la manutenzione limitata, la sicurezza di funzionamento in ambienti esplosivi o aggressivi. A tal proposito, questa edizione del catalogo presenta la **certificazione Atex** sui cilindri.

Cylinder is the easier pneumatic actuator.
It use the air compressed energy to obtain mechanical operating: working preassure moves the piston rod as per the stroke length.
Its advantages are: easy regulation of force chart and cycle speed, easy and robust construction, little maintenance, well operating in explosive and aggressive environments.
As to this last subject, this catalogue edition introduces the ***Atex approval*** *on the cylinders.*

ATEX — ***ATEX products*** *(Directive 94/9/EC)*
CYLINDERS: IMQ.06.ATEX.FT.0017
PUMPS: IMQ.06.ATEX.FT.0016

INDICE • INDEX

	PAGINA • *PAGE*	
CILINDRI A NORME CNOMO ATEX		**CNOMO CYLINDERS** ATEX
• Caratteristiche generali	2	• *Main features*
• Dimensioni d'ingombro	4	• *Overall dimensions*
• Elementi di fissaggio ATEX	5	• *Mountings* ATEX
CILINDRI A NORME ISO 15552		**ISO 15552 CYLINDERS**
• Caratteristiche generali	7	• *Main features*
• Dimensioni d'ingombro	9	• *Overall dimensions*
• Elementi di fissaggio ATEX	10	• *Mountings* ATEX
CILINDRI A NORME ISO 6432		**ISO 6432 CYLINDERS**
• Caratteristiche generali	13	• *Main features*
• Dimensioni d'ingombro	15	• *Overall dimensions*
• Elementi di fissaggio ATEX	16	• *Mountings* ATEX
CILINDRI CP96		**CP96 CYLINDERS**
• Caratteristiche generali	17	• *Main features*
• Dimensioni d'ingombro	19	• *Overall dimensions*
• Elementi di fissaggio ATEX	20	• *Mountings* ATEX
CILINDRI COMPATTI		**COMPACT CYLINDERS**
• Caratteristiche generali	21	• *Main features*
• Dimensioni d'ingombro	23	• *Overall dimensions*
• Elementi di fissaggio	25	• *Mountings*
UNITA' DI GUIDA		**GUIDE UNITS**
• Caratteristiche generali	27	• *Main features*
• Dimensioni d'ingombro	28	• *Overall dimensions*
SEMISLITTE		**DUAL ROD CYLINDERS**
• Caratteristiche generali	31	• *Main features*
• Dimensioni d'ingombro	32	• *Overall dimensions*
CILINDRI A CARTUCCIA	34	**CARTRIDGE CYLINDERS**
SENSORI MAGNETICI	35	**REED SWITCHES**
MINICILINDRI A NORME ISO 6432 INOX		**STAINLESS STELL CYLINDERS ISO 6432**
• Caratteristiche generali	36	• *Main features*
• Dimensioni d'ingombro	38	• *Overall dimensions*
• Elementi di fissaggio	40	• *Mountings*
CILINDRI CP96 INOX		**STAINLESS STEEL CYLINDERS CP 96**
• Caratteristiche generali	41	• *Main features*
• Dimensioni d'ingombro	43	• *Overall dimensions*
• Elementi di fissaggio	44	• *Mountings*
CILINDRI A NORME ISO 15552 INOX		**STAINLESS STEEL CYLINDERS ISO 15552**
• Caratteristiche generali	45	• *Main features*
• Dimensioni d'ingombro	47	• *Overall dimensions*
• Elementi di fissaggio	48	• *Mountings*
CILINDRI SPECIALI	51	**SPECIAL CYLINDERS**

ATEX

CILINDRI A NORME CNOMO

CYLINDERS ACCORDING TO CNOMO STANDARDS

CARATTERISTICHE GENERALI • *MAIN FEATURES*

Alesaggi: 32 - 40 - 50 - 63 - 80 - 100 - 125 - 160 - 200 mm
Bore sizes: 32 - 40 - 50 - 63 - 80 - 100 - 125 - 160 - 200 mm

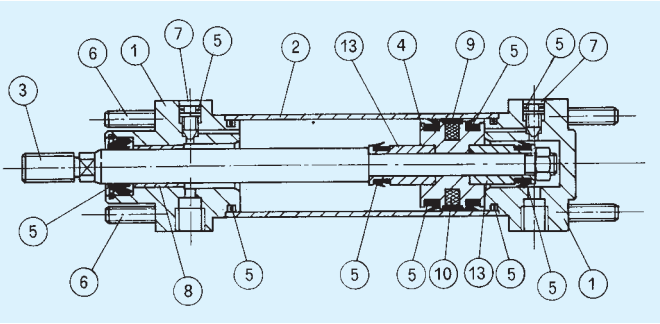

COMPONENTI • *COMPONENTS*

1	Testate *End cups*	Alluminio anodizzato *Anodized aluminium*
2	Camicia *Barrel*	Alluminio anodizzato *Anodized aluminium*
3	Stelo *Piston rod*	AISI 303*
4	Pistone *Piston*	Alluminio *Aluminium*
5	Guarnizioni *Seals*	NBR**
6	Tiranti *Tie rods*	Acciaio *Steel*
7	Valvola reg. frenata *Cushion*	Ottone *Brass*
8	Boccola guida *Piston rod bearing*	Bronzo sint. *Sintered bronze*
9	Fascia guida pistone *Piston guide*	Lubriflon *Lubriflon*
10	Anello magnetico *Magnetic ring*	Plastoferrite *Plastofferite*
11	Molla *Spring*	AISI 304
12	Guida molla *Spring guide*	Alluminio *Aluminium*
13	Boccola di amm. *Cushion bush*	Alluminio *Aluminium*

* a richiesta in C40 cromato / C40 Chrome plated on request
** a richiesta in Viton / Viton on request

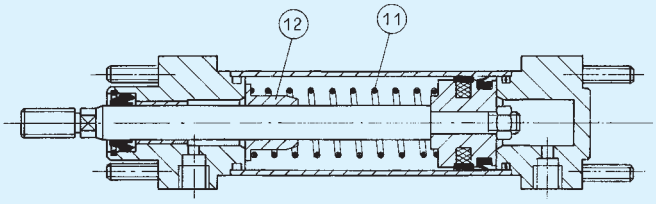

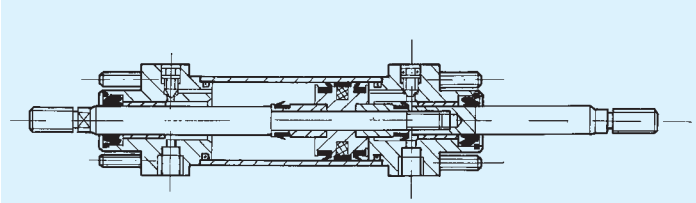

FORZA DI SPINTA E TIRO (6 bar) • *FORCE CHART (6 bar)*

Alesaggio Bore size (mm)	Spinta Force out (N)	Trazione Force in (N)
32	560	490
40	880	700
50	1370	1200
63	2180	1910
80	3510	3250
100	5490	5000
125	8590	8090
160	14070	13190
200	21980	21100

CARATTERISTICHE TECNICHE • *TECHNICAL FEATURES*

Pressione d'esercizio *Working pressure*	Max. 10 bar
Temperatura d'esercizio *Operating termperature range*	-20 +80°C con aria secca *(with dry air)**
Fluido *Medium*	Aria lubrificata e non lubrificata *Filtered air, lubricated or non lubricated*

* con guarnizioni in Viton -30 +230°C / *with Viton seals -30 +230°C*

CILINDRI A NORME CNOMO

CYLINDERS ACCORDING TO CNOMO STANDARDS

VERSIONI DISPONIBILI • *AVAILABLE VERSIONS*

UA	Doppio effetto, ammortizzato	*Double acting, cushioned*	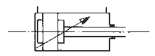
UAM	Doppio effetto, ammortizzato, magnetico	*Double acting, cushioned, magnetic piston*	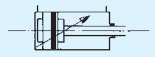
US	Semplice effetto*	*Single acting**	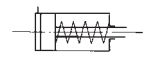
USM	Semplice effetto, magnetico*	*Single acting, magnetic piston**	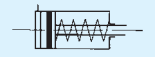
UAD	Doppio eff., ammortizzato con stelo passante	*Double acting, cushioned, through rod*	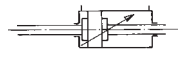
UADM	Doppio eff., amm. con stelo passante, magn.	*Double acting., cushioned, through rod, magnetic piston*	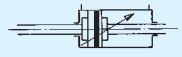
UND	Doppio effetto con stelo passante	*Double acting, through rod*	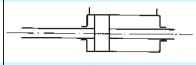
UNDM	Doppio effetto, magnetico con stelo passante	*Double acting, through rod, magnetic piston*	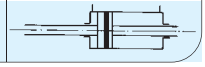

* solo fino ad alesaggio 125 / *Till 125 bore, only*

CORSE STANDARD • *STANDARD STROKE LENGTHS*

	32	40	50	63	80	100	125	160	200
25									
50									
80									
100									
125									
160									
200									
250									
320									
400									
500									
600									
700									
800									
900									
1000									
	Lunghezza corsa ammortizzata / *Cushioned stroke lengths*								
	14	19	20	30	30	30	30	30	30

CODICE DI ORDINAZIONE • *ORDER CODE*

ESEMPIO D'ORDINE *ORDER EXAMPLE*	CNOMO	UA	50	100	FA
Tipo / *Type*					
Alesaggio / *Bore*					
Corsa / *Stroke*					
Fissaggio / *Mounting*					

CILINDRI A NORME CNOMO

CYLINDERS ACCORDING TO CNOMO STANDARDS

DIMENSIONI D'INGOMBRO • *OVERALL DIMENSIONS*

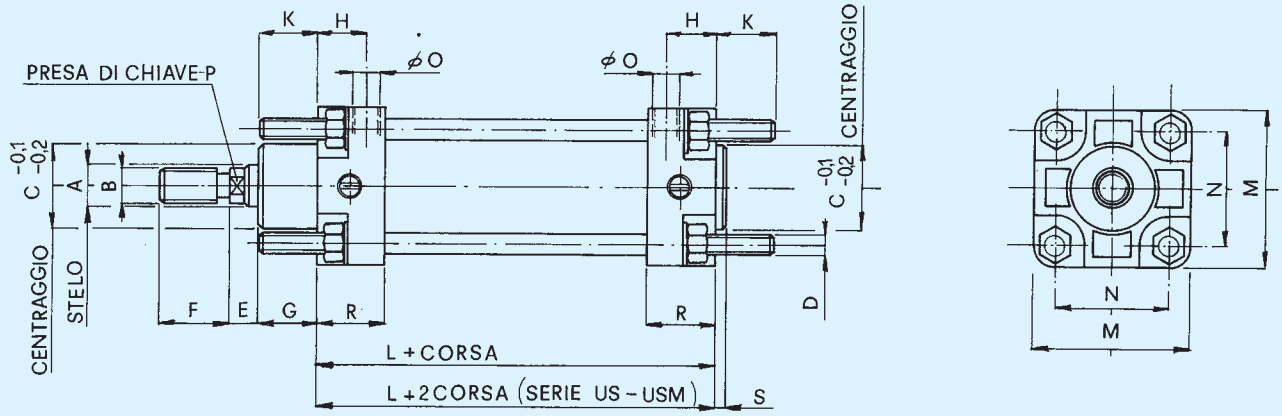

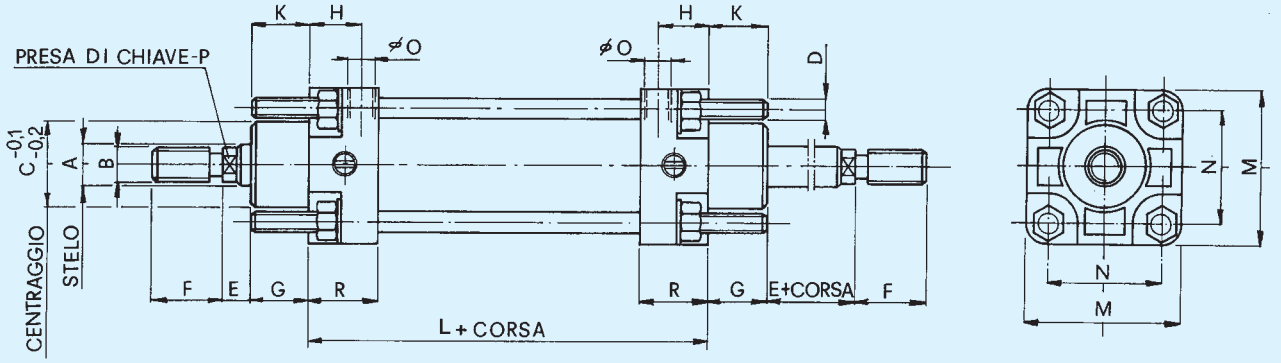

Alesaggi Bore sizes	Superficie utile cm² Useful surface		DIMENSIONI / *DIMENSIONS*																Spinta minima molla a stelo rientrato solo serie US-Kp min. force out of spring with retracted stem	
	Andata Forward	Ritorno Return	A	B	C	D	E	F	G	H	K	L	M	N	O	P	R	S		
32	8,04	6,91	12	M10x1,5	25	M6x1	8	20	17	14	17	80	45	33	1/8" gas	8	24	3	3,5	La spinta massima a stelo fuori è circa del doppio The max. force out with pulled out stem is about twice
40	12,56	10,02	18	M16x1,5	32	M6x1	11	36	23	14	17	110	52	40	1/4" gas	13	25	3	5,5	
50	19,63	17,09	18	M16x1,5	32	M8x1,25	11	36	23	14	23	110	65	49	1/4" gas	13	26	3	5,5	
63	31,17	27,37	22	M20x1,5	45	M8x1,25	11	46	28	16	23	125	75	59	3/8" gas	17	31	3	11	
80	50,26	46,46	22	M20x1,5	45	M10x1,5	11	46	28	16	28	125	95	75	3/8" gas	17	31	3	11	
100	78,53	71,47	30	M27x2	55	M10x1,5	17	63	30	18	28	145	115	90	1/2" gas	22	36	3	14	
125	122,71	115,66	30	M27x2	55	M12x1,75	17	63	30	18	34	145	140	110	1/2" gas	22	36	3	14	
160	201,06	188,50	40	M36x2	65	M16x2	20	85	30	24	42	180	180	140	3/4" gas	32	48	3	-	
200	314,15	301,60	40	M36x2	65	M16x2	20	85	30	24	42	180	220	175	3/4" gas	32	48	3	-	

CILINDRI A NORME CNOMO

CYLINDERS ACCORDING TO CNOMO STANDARDS

COMPONENTI DI FISSAGGIO • *MOUNTINGS*

Alluminio • *Aluminium*

Montaggio a piedini **P** (coppia) *I Mounting by feet (couple)*

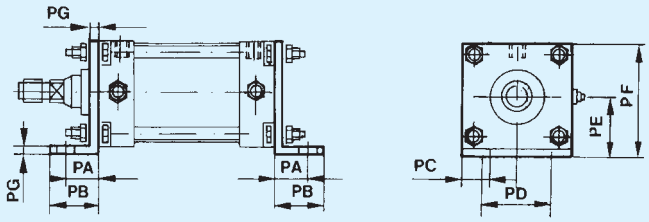

Montaggio a piedi laterali esterni **PLE** *Mounting by external lateral feet*

Montaggio a piedi laterali interni **PLI** *Mounting by internal lateral feet*

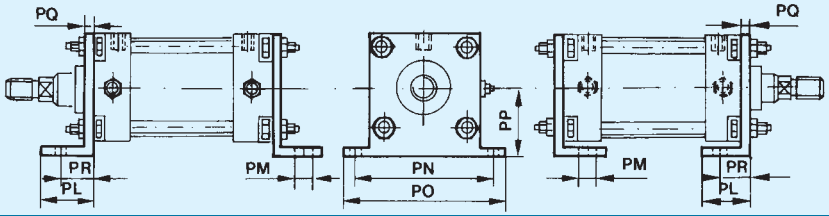

Montaggio a flangia posteriore **FP** *Mounting by rear flange*

Montaggio a flangia anteriore **FA** *Mounting by front flange*

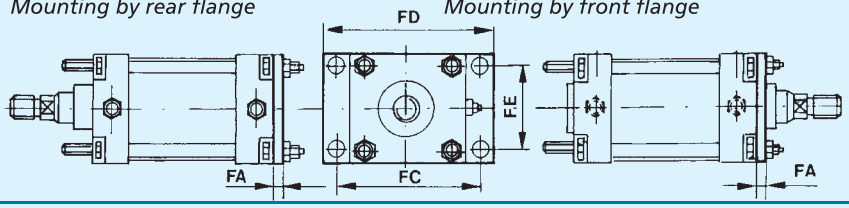

Montaggio oscillante intermedio **OI** / *Mounting by centre trunnion*

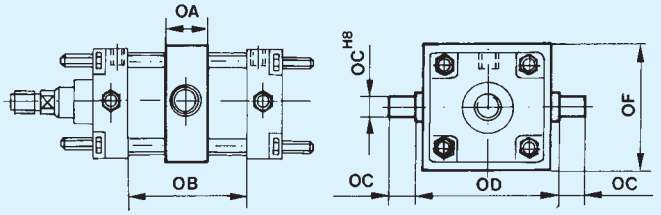

Il supporto oscillante può essere bloccato in qualsiasi posizione del tratto OB se non specificato viene fornito in posizione centrale.

The centre trunnion can be locked in any posi-tion of track OB. Unless otherwise specified the centre trunnion is in the center.

Montaggio a cerniera anteriore **CA** *Mounting by front hinge*

Montaggio a cerniera posteriore **CP** *Mounting by rear hinge*

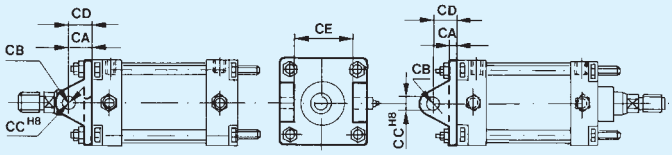

Montaggio a cerniera posteriore completa **CPC** *Mounting by complete rear hinge*

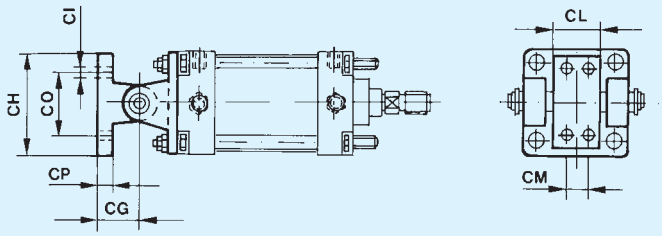

Alesaggi *Bore sizes*	32	40	50	63	80	100	125	160	200
PA	27	27	35	35	43	43	52	62	62
PB	35	35	45	45	55	55	68	80	80
PC	9	9	11	11	14	14	18	22	22
PD	28	36	45	55	70	90	100	130	170
PE	32	36	45	50	63	73	91	115	135
PF	54,5	62	77,5	87,5	110,5	130,5	161	205	245
PG	8	8	10	10	12	12	16	16	16
PL	35	35	45	45	55	55	68	80	80
PM	9	9	11	11	14	14	18	22	22
PN	65	72	90	100	126	148	180	230	270
PO	82	90	110	120	155	180	215	275	315
PP	32	36	45	50	63	73	91	115	135
PQ	8	8	10	10	12	12	16	20	20
PR	18	18	22	22	28	28	32	40	40
FA	8	8	10	10	12	12	16	20	20
FB	9	9	11	11	14	14	18	22	22
FC	68	78	94	104	130	150	180	228	268
FD	80	90	110	120	150	170	205	260	300
FE	33	40	49	59	75	90	110	140	175
OA	20	20	20	30	30	30	30	40	40
OB	32+*	60+*	58+*	63+*	63+*	73+*	73+*	84+*	84+*
OC	12	16	16	20	20	25	25	32	32
OD	50	63	73	90	108	131	159	198	248
OF	45	55	65	80	100	124	152	190	240

* + corsa nella serie UA e UN + 2 corse nella serie US

CA	8	8	10	10	12	12	16	20	20
CB	8	12	12	16	16	20	20	25	25
CC	8	12	12	16	16	20	20	25	25
CD	18	24	26	30	32	37	41	55	55
CE	26	33	33	47	47	57	57	72	72
CG	18	26	26	34	34	41	41	55	55
CH	40	52	52	75	75	115	115	180	180
CI	7	9	9	11	11	14	14	18	18
CL	25	32	32	46	46	56	56	71	71
CM	2 fori in asse	16	16	25	25	32	32	43	43
CO	28	38	38	54	54	90	90	150	150
CP	8	10	10	12	12	16	16	20	20
Alesaggi *Bore sizes*	**32**	**40**	**50**	**63**	**80**	**100**	**125**	**160**	**200**

CILINDRI A NORME CNOMO

CYLINDERS ACCORDING TO CNOMO STANDARDS

COMPONENTI DI FISSAGGIO • *MOUNTINGS*

Alluminio • *Aluminium*

Montaggio a cerniera posteriore a squadro **CPS**
Mounting by square rear hinge

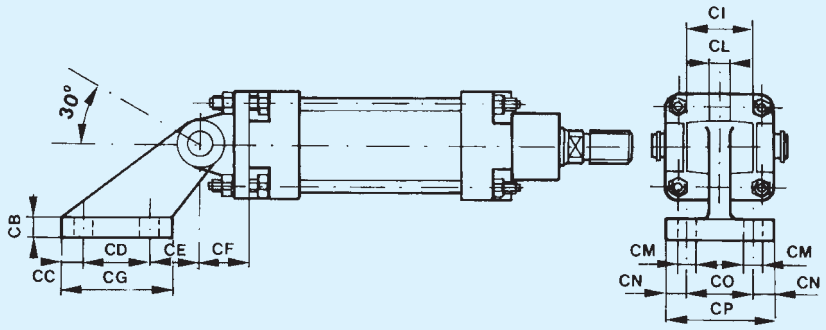

Perno per cerniera **PC**
Clevis pin

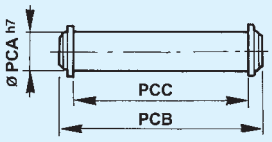

Forcella femmina **FF**
Piston rod clevis

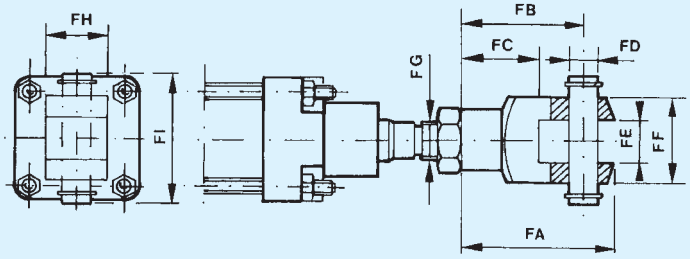

Giunto a snodo sferico **SF**
Spherical rod end

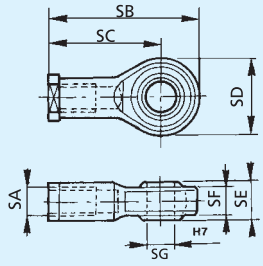

Alesaggi *Bore sizes*	32	40	50	63	80	100	125	160	200
CA	32	45	45	63	63	90	90	140	140
CB	8	10	10	12	12	16	16	20	20
CC	8,5	11	11	12,5	12,5	16,5	16,5	22	22
CD	20	32	32	50	50	70	70	110	110
CE	18	25	25	32	32	40	40	50	50
CF	18	24	26	30	32	37	41	55	55
CG	37	54	54	75	75	103	103	154	154
CI	25	32	32	46	46	56	56	71	71
CL	8	10	10	12	12	16	16	20	20
CM	7	9	9	11	11	14	14	18	18
CN	8	10	10	11,5	11,5	15	15	20	20
CO	25	32	32	40	40	50	50	63	63
CP	41	52	52	63	63	80	80	103	103
PCA	8	12	12	16	16	20	20	25	25
PCB	51	59	72	82	102	124	149	189	229
PCC	47	54	66	77	97	118	142	183	223
FA	45	64	64	80	80	105	105	140	140
FB	36	51	51	63	63	85	85	115	115
FC	20	32	32	40	40	55	55	75	75
FD	8	12	12	16	16	20	20	25	25
FE	11	18	18	22	22	30	30	40	40
FF	22	36	36	45	45	63	63	80	80
FG	M10 x 1,5	M16 x 1,5	M16 x 1,5	M20 x 1,5	M20 x 1,5	M27 x 2	M27 x 2	M36 x 2	M36 x 2
FH	22	26	26	34	34	42	42	50	50
FI	32	55	55	70	70	90	90	110	110
SA	M10 x 1,5	M16 x 1,5	M16 x 1,5	M20 x 1,5	M20 x 1,5	M27 x 2	M27 x 2	M36 x 2	M36 x 2
SB	57	85	85	102	102	145	145	165	165
SC	43	64	64	77	77	110	110	125	125
SD	28	42	42	50	50	70	70	80	80
SE	14	21	21	25	25	37	37	43	43
SF	10,5	12	12	15	15	22	22	28	28
SG	10	12	12	20	20	30	30	35	35

Dado per stelo **DE**
Rod Nut

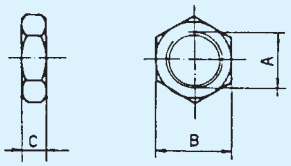

Ø	A	B	C
32	M10x1,5	17	6
40 ▪ 50	M16x1,5	24	8
63 ▪ 80	M20x1,5	30	9
100▪125	M27x2	41	12
160▪200	M36x2	55	18

CILINDRI A NORME ISO 15552

CYLINDERS ACCORDING TO ISO 15552 STANDARDS

ATEX

CARATTERISTICHE GENERALI • *MAIN FEATURES*

Alesaggi: 32 - 40 - 50 - 63 - 80 - 100 - 125 mm
Bore sizes: 32 - 40 - 50 - 63 - 80 - 100 - 125 mm

COSTRUZIONE • *COSTRUCTION*

1	Testate *End cups*	Alluminio pressofuso *Aluminium die-cast*
2	Camicia *Barrel*	Alluminio anodizzato *Anodized aluminium*
3	Stelo *Piston rod*	Acciaio cromato* C45 Chrome plated*
4	Pistone *Piston*	Monoblocco con magnete *Monobloc with magnet*
5	Guarnizioni *Seals*	Poliuretano + NBR** *Polyurethane + NBR***
6	Valvola reg. frenata *Cushion*	Ottone *Brass*
7	Boccola guida *Piston rod bearing*	Bronzo sint. *Sintered bronze*
8	Boccola di ammortizzo *Cushion bush*	Alluminio *Aluminium*
9	Viti di assemblaggio *Assembling screws*	Acciaio zincato *Galvanized steel*

* a richiesta AISI 303 / Stainless steel AISI 303 on request
** a richiesta in Viton / Viton on request

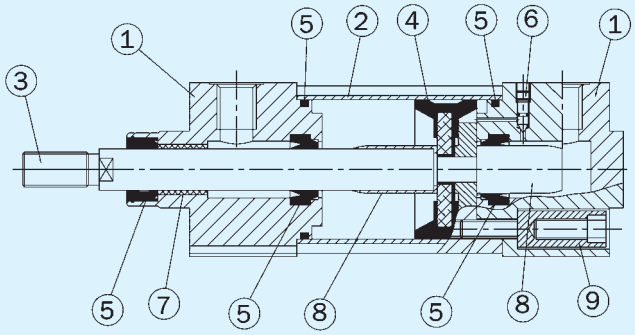

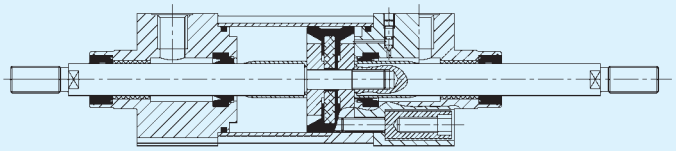

FORZA DI SPINTA E TIRO (6 bar) • *FORCE CHART (6 bar)*

Alesaggio Bore size (mm.)	Spinta Force out (N)	Trazione Force in (N)
32	430	370
40	680	570
50	1060	950
63	1680	1510
80	2710	2450
100	4240	3970
125	7360	6960

CARATTERISTICHE TECNICHE • *TECHNICAL FEATURES*

Pressione d'esercizio *Working pressure*	Max. 10 bar
Temperatura d'esercizio *Operating termperature range*	-20 +80°C con aria secca *(in dry air)**
Fluido *Medium*	Aria lubrificata e non lubrificata *Filtered air, lubricated or non lubricated*

* con guarnizioni in Viton -30 +230°C / with Viton seals -30 +230°C

CILINDRI A NORME ISO 15552

CYLINDERS ACCORDING TO ISO 15552 STANDARDS

VERSIONI DISPONIBILI • *AVAILABLE VERSIONS*

IA	Doppio effetto, ammortizzato	*Double acting, cushioned*	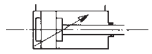
IAM	Doppio effetto, ammortizzato, magnetico	*Double acting, cushioned, magnetic piston*	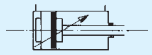
IN	Doppio effetto	*Double acting*	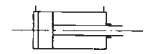
INM	Doppio effetto, magnetico	*Double acting, magnetic piston*	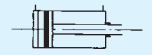
IAD	Doppio eff., ammortizzato con stelo passante	*Double acting, cushioned, through rod*	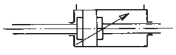
IADM	Doppio eff., amm. con stelo passante, magn.	*Double act., cushioned, through rod, magnetic piston*	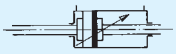
IND	Doppio effetto con stelo passante	*Double acting, through rod*	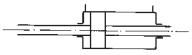
INDM	Doppio eff., magnetico con stelo passante	*Double acting, through rod, magnetic piston*	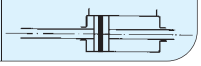

CORSE STANDARD • *STANDARD STROKE LENGTHS*

	32	40	50	63	80	100	125
25							
50							
80							
100							
125							
160							
200							
250							
320							
400							
500							
600							
700							
800							
900							
1000							

CODICE DI ORDINAZIONE • *ORDER CODE*

ESEMPIO D'ORDINE ORDER EXAMPLE	ISO 15552	IA	32	100	FP

Tipo / Type
Alesaggio / Bore
Corsa / Stroke
Fissaggio / Mounting

CILINDRI A NORME
ISO 15552

CYLINDERS ACCORDING TO
ISO 15552 STANDARDS

DIMENSIONI DI INGOMBRO • *OVERALL DIMENSIONS*

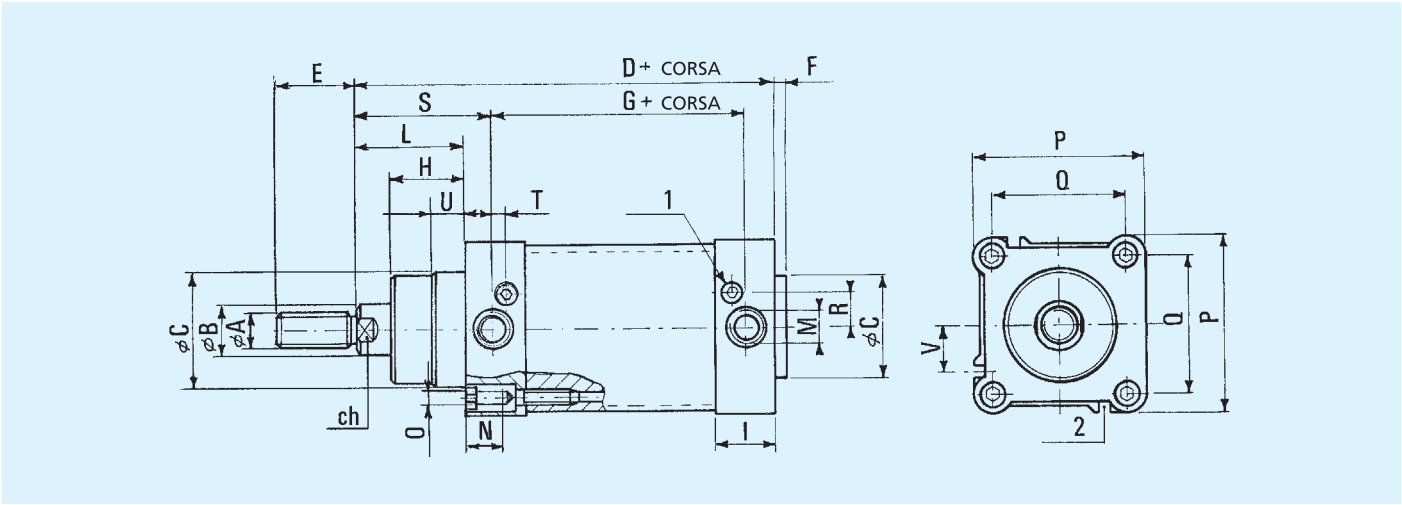

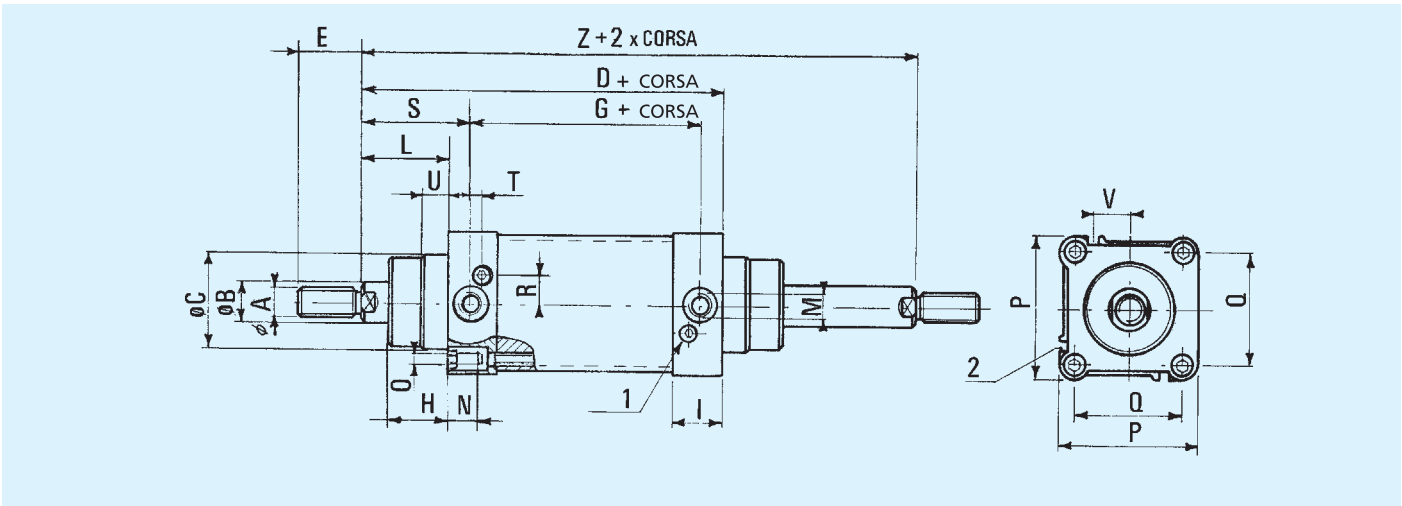

1) Valvola reg. frenata / *Cushion*
2) Cava per sensori / *Sensor slot*

Ø	A	B	C	D	E	F	G	H	I	L	M	N	O	P	Q	R	S	T	U	V	Z	CH
32	M10x1,25	12	30	120	22	4	68	18	30,8	26	G1/8"	15	M6	48	32,5	7,5	39	11,8	9	5,7	146	10
40	M12x1,25	16	35	135	24	4	77	22	33	30	G1/4"	15	M6	54	38	8,9	44	13	9	8,5	165	13
50	M16x1,5	20	40	143	32	4	78	25,5	33,7	37	G1/4"	21,5	M8	65	46,5	11,8	51	12,7	9	11,8	180	16
63	M16x1,5	20	45	158	32	4	89	25	38	37	G3/8"	21,5	M8	74,2	56,5	11,7	53	15,8	9	15,9	195	16
80	M20x1,5	25	45	174	40	4	96	35	40	46	G3/8"	24	M10	93,2	72	15,5	62	16,3	9	16	220	21
100	M20x1,5	25	55	189	40	4	102	38	43,5	51	G1/2"	24	M10	110,2	89	15,5	69	15,5	9	22	240	21
125	M27x2	32	60	225	54	6	124	46	53,2	65	G1/2"	22	M12	139	110	19	83	25	11,2	23,7	290	28

CILINDRI A NORME ISO 15552

CYLINDERS ACCORDING TO ISO 15552 STANDARDS

COMPONENTI DI FISSAGGIO • *MOUNTINGS*

COPPIA PIEDINI / COUPLE OF FEET - P

Ø	A	B	C	D	E	F	G	H
32	32,5	45	32	144	7	142	35	4
40	38	52	36	163	9	161	36	4
50	46,5	65	45	175	9	170	47	5
63	56,5	75	50	190	9	185	45	5
80	72	95	63	215	12	210	55	6
100	89	115	71	230	14	220	57	6
125	110	140	90	270	16	250	70	8

Materiale: acciaio zincato
Material: galvanized steel

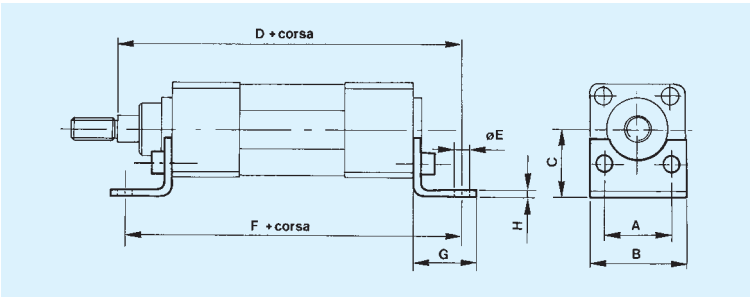

FLANGIA / FLANGE - FP

Ø	A	B	C	D	E	F	G	H	I	M
32	64	32	45	80	16	7	10	120	130	32,5
40	72	36	52	90	20	9	10	135	145	38
50	90	45	65	110	25	9	12	143	155	46,5
63	100	50	75	120	25	9	12	158	170	56,5
80	126	63	95	150	30	12	16	174	190	72
100	150	75	115	170	35	14	16	189	205	89
125	180	90	140	205	45	16	20	225	245	110

Materiale: acciaio zincato
Material: galvanized steel

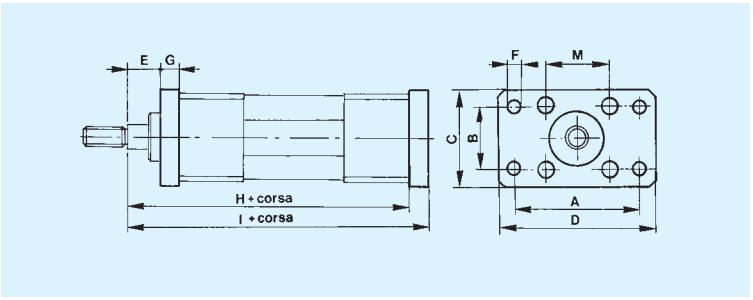

CERNIERA POSTERIORE A SQUADRO - CPS
REAR HINGE ASSEMBLY -90°

Ø	L	O	P	Q	R	S	T	U	V
32	6,6	8	38	51	18	31	21	32	163
40	8,6	10	41	54	22	35	24	36	184
50	9	12	50	65	30	45	33	45	215
63	9	14	52	67	35	50	37	50	227
80	11	14	66	86	40	60	47	63	257
100	11	17	76	96	50	70	55	71	285
125	14	20	94	124	60	90	70	90	345

Materiale: lega di alluminio (a richiesta acciaio zincato)
Material: aluminium alloy (galvanized steel on request)

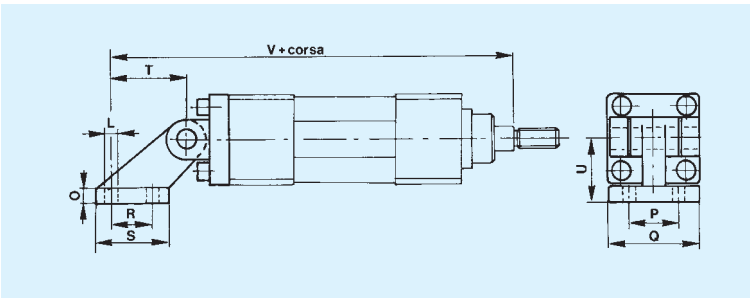

CERNIERA POSTERIORE COMPLETA - CPC
REAR HINGE ASSEMBLY

Ø	A	B	C	D	E	F	G	H
32	142	22	9	13	10	6,6	32,5	45
40	160	25	9	16	12	6,6	38	52
50	170	27	11	16	12	9	46,5	65
63	190	32	11	21	16	9	56,5	75
80	210	36	14	21	16	11	72	95
100	230	41	14	27	20	11	89	115
125	275	50	17	30	25	14	110	140

Materiale: lega di alluminio (a richiesta acciaio zincato)
Material: aluminium alloy (galvanized steel on request)

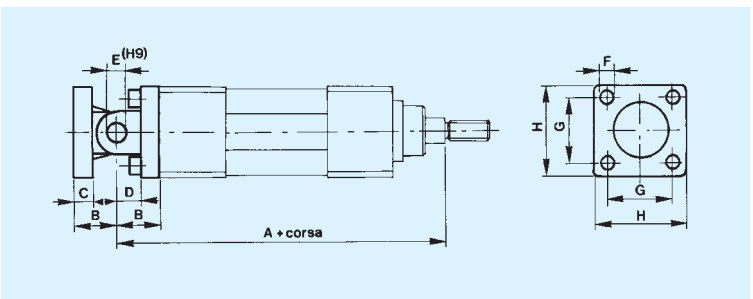

CILINDRI A NORME ISO 15552

CYLINDERS ACCORDING TO ISO 15552 STANDARDS

COMPONENTI DI FISSAGGIO • *MOUNTINGS*

OSCILLANTE INTERMEDIO - OI
CENTRE TRUNNION

Ø	A min.	A max.	B	C	D	E	F
32	69,3	76,8*	25	32,5	65	50	12
40	75,5	89,5*	25	38	75	63	16
50	85,7	94,3*	30	46,5	95	75	16
63	90	105*	30	56,5	105	90	20
80	101	119*	30	72	130	110	20
100	114,5	125,5*	40	89	145	132	25
125	138,5	251,5*	40	110	175	160	25

* = Aggiungere la corsa / * = *Add. Stroke*

Materiale: acciaio zincato
Material: galvanized steel

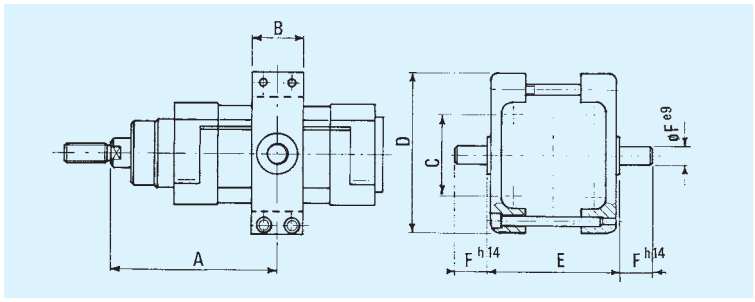

CERNIERA FEMMINA POSTERIORE - CP
REAR FEMALE HINGE

Ø	B	C	D	E	F	G	M	N
32	26	9	10	142	22	10	32,5	45
40	28	9	12	160	25	12	38	52
50	32	11	12	170	27	12	46,5	65
63	40	11	16	190	32	16	56,5	75
80	50	14	16	210	36	16	72	95
100	60	14	20	230	41	20	89	115
125	70	20	25	275	50	25	110	140

Materiale: lega di alluminio (a richiesta acciaio zincato)
Material: alluminium alloy (galvanized steel on request)

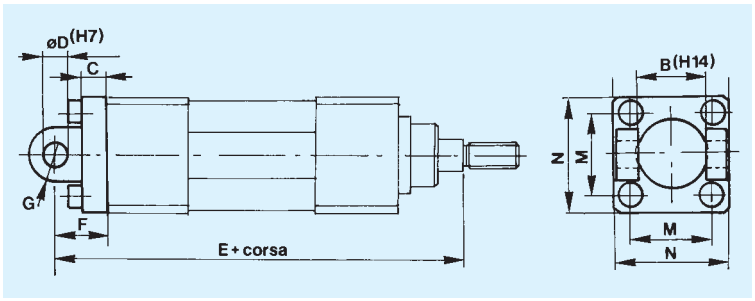

CERNIERA FEMMINA ANTERIORE - CA
FRONT FEMALE HINGE

Ø	B	C	D	H	F	G	M	N
32	26	9	10	142	22	10	32,5	45
40	28	9	12	160	25	12	38	52
50	32	11	12	170	27	12	46,5	65
63	40	11	16	190	32	16	56,5	75
80	50	14	16	210	36	16	72	95
100	60	14	20	230	41	20	89	115
125	70	20	25	275	50	25	110	140

Materiale: lega di alluminio (a richiesta acciaio zincato)
Material: alluminium alloy (galvanized steel on request)

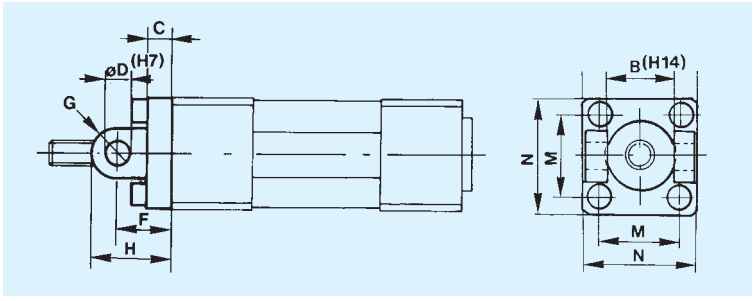

CERNIERA MASCHIO - CM
MALE HINGE

Ø	B	C	D	E	F	G	M	N
32	26	9	10	142	22	10	32,5	45
40	28	9	12	160	25	12	38	52
50	32	11	12	170	27	12	46,5	65
63	40	11	16	190	32	16	56,5	75
80	50	14	16	210	36	16	72	95
100	60	14	20	230	41	20	89	115
125	70	20	25	275	50	25	110	140

Materiale: lega di alluminio (a richiesta acciaio zincato)
Material: alluminium alloy (galvanized steel on request)

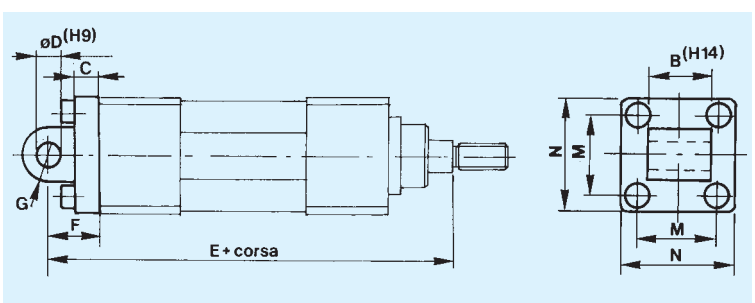

CILINDRI A NORME ISO 15552

CYLINDERS ACCORDING TO ISO 15552 STANDARDS

COMPONENTI DI FISSAGGIO • *MOUNTINGS*

PERNO PER CERNIERA / CLEVIS PIN - PC

Ø	A	B	C
32	10	53	46
40	12	60	53
50	12	68	61
63	16	78	71
80	16	98	91
100	20	118	111
125	25	139	132

Materiale: acciaio zincato
Material: galvanized steel

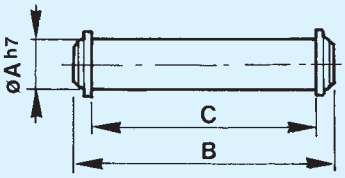

GIUNTO A SNODO SFERICO / SPHERICAL ROD END - SF

Ø	A	B	C	D	E	F	G	H	I
32	57	28	43	M10x1,25	20	17	14	10,5	10
40	66	32	50	M12x1,25	22	19	16	12	12
50 ■63	85	42	64	M16x1,5	28	22	21	15	16
80 ■100	102	50	77	M20x1,5	33	30	25	18	20
125	147	70	110	M27x2	51	41	37	25	30

Materiale: acciaio zincato
Material: galvanized steel

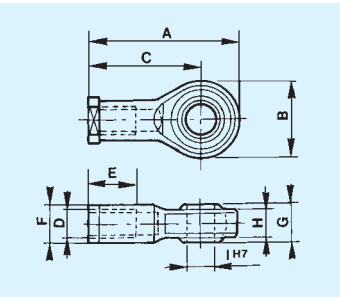

FORCELLA FEMMINA / PISTSON ROD CLEVIS - FF

Ø	A	B	C	D1	L	L1	L2
32	10	20	M10x1,25	10	52	40	20
40	12	24	M12x1,25	12	62	48	24
50 ■63	16	32	M16x1,5	16	83	64	32
80 ■100	20	40	M20x1,5	20	105	80	40
125	30	56	M27x2	30	148	110	54

Materiale: acciaio zincato
Material: galvanized steel

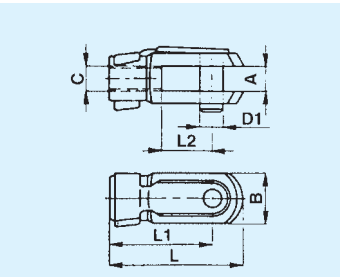

DADO PER STELO / ROD NUT - DE

Ø	A	B	C
32	M10x1,25	17	6
40	M12x1,25	19	7
50 ■ 63	M16x1,5	24	8
80 ■100	M20x1,5	30	9
125	M27x2	41	12

Materiale: acciaio zincato
Material: galvanized steel

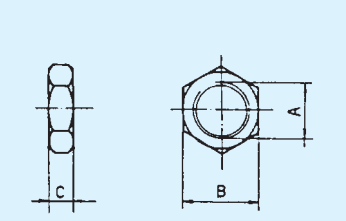

CILINDRI A NORME ISO 6432

CYLINDERS ACCORDING TO ISO 6432 STANDARDS

ATEX

CARATTERISTICHE GENERALI • *MAIN FEATURES*

Alesaggi: 8 - 10 - 12 - 16 - 20 - 25 mm
Bore sizes: 8 - 10 - 12 - 16 - 20 - 25 mm

CARATTERISTICHE TECNICHE • *TECHNICAL FEATURES*

Pressione d'esercizio *Working pressure*	Max. 10 bar
Temperatura d'esercizio *Operating termperature range*	-20 +80°C con aria secca *(with dry air)**
Fluido *Medium*	Aria lubrificata e non lubrificata *Filtered air, lubricated or non lubricated*

* con guarnizioni in Viton -80 +230°C / *with Viton seals -80 +230°C*

COMPONENTI • *COMPONENTS*

1	Testate *End cups*	Alluminio anodizzato *Anodized aluminium*
2	Camicia *Barrel*	AISI 304
3	Stelo *Piston rod*	AISI 303
4	Pistone *Piston*	Ottone *Brass*
5	Guarnizioni *Seals*	Poliuretano* *Polyurethane**
6	Sfere *Balls*	AISI 304
7	Valvola reg. frenata *Cushion*	Ottone *Brass*
8	Boccola guida *Piston rod bearing*	Bronzo sint. *Sintered bronze*
9	Paracolpi *Shock absorber*	Gomma nitrilica *Nitrile rubber*
10	Anello magnetico *Magnetic ring*	Plastoferrite *Plastofferite*
11	Molla *Spring*	AISI 302
12	Boccola di amm. *Cushion bearing*	Alluminio *Alluminium*

* a richiesta in Viton / Viton on request

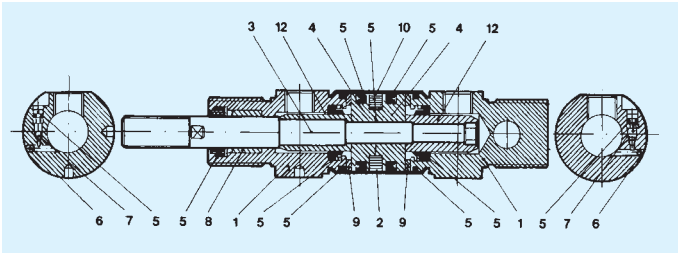

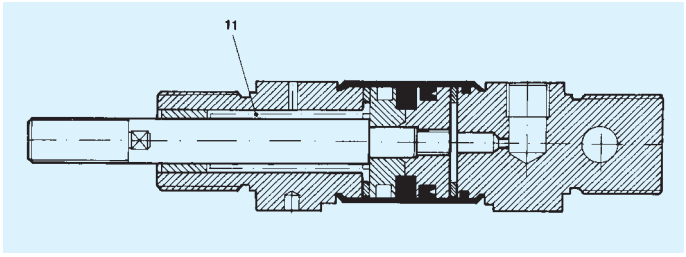

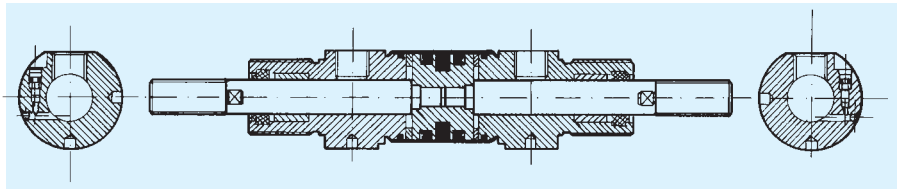

FORZA DI SPINTA E DI TIRO (6 bar) • *FORCE CHART (6 bar)*

DOPPIO EFFETTO / DOUBLE ACTING

Alesaggio Bore size(mm.)	Spinta Force out (N)	Trazione Force in (N)
8	24	16
10	40	32
12	55	38
16	105	88
20	170	140
25	265	218

SEMPLICE EFF. (Corse 10-25-50) / SINGLE ACT. (Strokes 10-25-50)

Alesaggio Bore size (mm.)	Spinta Force out (N)	Trazione min. e max della molla (N) Min. and max force in of spring (N)		
8	20	4,1 - 4,5	3,5 - 4,5	2,6 - 4,5
10	35	4,1 - 4,5	3,5 - 4,5	2,6 - 4,5
12	50	5,5 - 6	4,8 - 6	3,5 - 6
16	90	16,5 - 18,3	13,7 - 18,3	9 - 18,3
20	150	21,7 - 23,5	18 - 23,5	13,5 - 23,5
25	250	27 - 29	24 - 29	19 - 29

CILINDRI A NORME ISO 6432

CYLINDERS ACCORDING TO ISO 6432 STANDARDS

VERSIONI DISPONIBILI • *AVAILABLE VERSIONS*

IA	Doppio effetto, ammortizzato	*Double acting, cushioned**	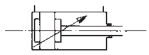
IAM	Doppio effetto, ammortizzato, magnetico*	*Double acting, cushioned, magnetic piston**	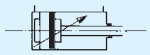
IN	Doppio effetto	*Double acting*	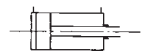
INM	Doppio effetto, magnetico	*Double acting, magnetic piston*	
IS	Semplice effetto	*Single acting*	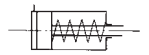
ISM	Semplice effetto magnetico	*Single acting, magnetic piston*	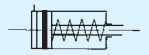
IAD	Doppio eff., amm. con stelo passante	*Double acting, cushioned, through rod*	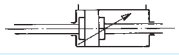
IADM	Doppio eff., amm. con stelo passante, magn.	*Double acting, cushioned, through rod, magnetic piston*	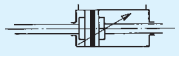
IND	Doppio effetto con stelo passante	*Double acting, through rod*	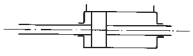
INDM	Doppio effetto, magnetico con stelo passante	*Double acting, through rod, magnetic piston*	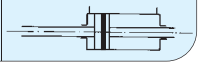

* solo per gli alesaggi di 16 - 20 - 25 mm / *16 - 20 - 25 mm bore, only*

CORSE STANDARD • *STANDARD LENGTHS*

DOPPIO EFFETTO / DOUBLE ACTING

	8	10	12	16	20	25
10						
25						
50						
80						
100						
125						
160						
200						
250						
320						

DOPPIO EFFETTO AMMORT. / DOUBLE ACTING, CUSHIONED

	8	10	12	16	20	25
10						
25						
50						
80						
100						
125						
160						
200						
250						
320						

SEMPLICE EFFETTO / SINGLE ACTING

	8	10	12	16	20	25
10						
25						
50						
80						
100						
125						
160						
200						
250						
320						

CODICE DI ORDINAZIONE • *ORDER CODE*

ESEMPIO D'ORDINE
ORDER EXAMPLE **ISO 6432** IN 25 100 F

Tipo / Type
Alesaggio / Bore
Corsa / Stroke
Fissaggio / Mounting

CILINDRI A NORME ISO 6432

CYLINDERS ACCORDING TO ISO 6432 STANDARDS

DIMENSIONI D'INGOMBRO • *OVERALL DIMENSIONS*

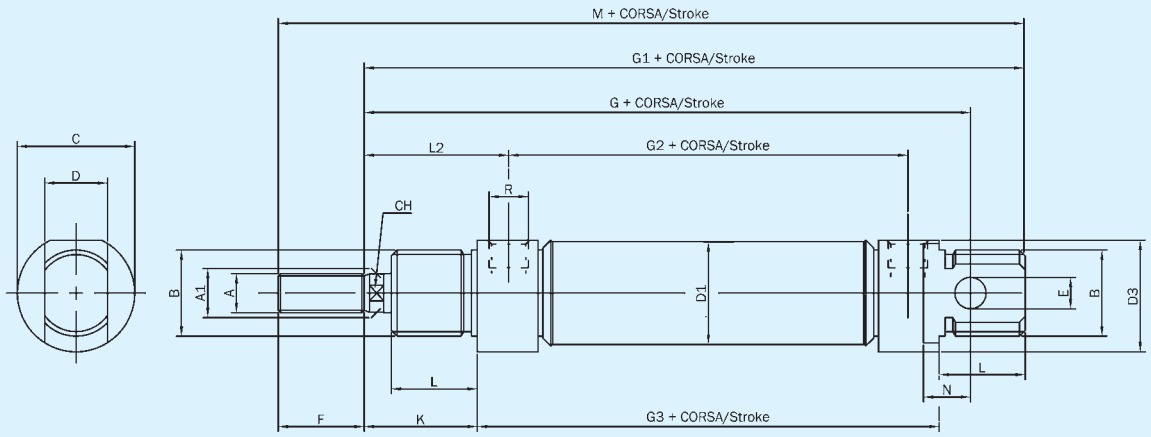

Ø	A	A1	B	C	D	D1	D3	E	F	G	G1	G2	G3	K	L	L2	N	CH	R	M
8	M4	4	M12x1,25	16	8	9,27	15	4	12	64	74	36	46	16	12	21	6	/	M5	86
10	M4	4	M12x1,25	16	8	11,27	15	4	12	64	74	36	46	16	12	21	6	/	M5	86
12	M6	6	M16x1,5	19	12	13,27	18	6	16	75	88	38	48	22	18	27	9	5	M5	104
16	M6	6	M16x1,5	21	12	17,3	20	6	16	82	95	44	53	22	17	28	9	5	M5	111
20	M8	8	M22x1,5	27	16	21,3	25,5	8	20	95	111	51,5	67	24	20	32	12	7	1/8G	131
25	M10x1,25	10	M22x1,5	30	16	26,5	28,5	8	22	104	118	52	68	28	22	36	12	9	1/8G	140

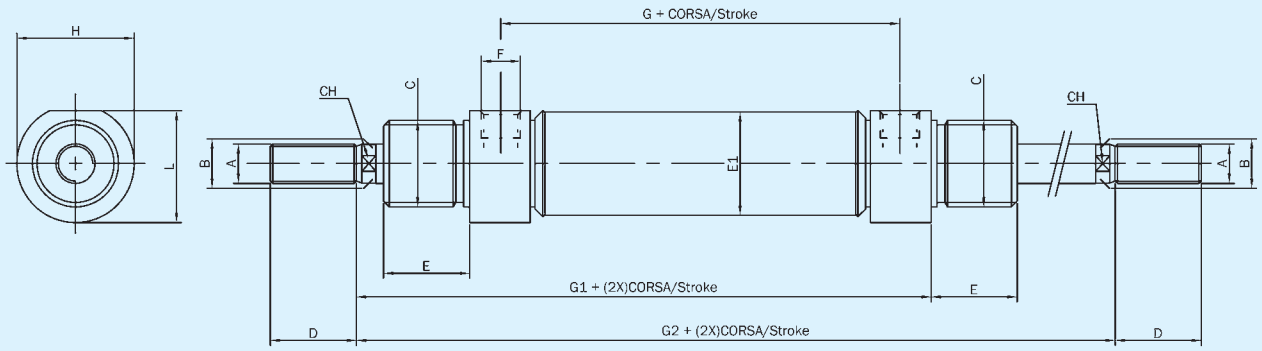

Ø	A	B	C	D	E	E1	F	G	G1	G2	H	L	CH
8	M4	4	M12x1,25	12	12	9,27	M5	36	62	78	16	15	/
10	M4	4	M12x1,25	12	12	11,27	M5	36	62	78	16	15	/
12	M6	6	M16x1,5	16	18	13,27	M5	38	70,5	94	19	18	5
16	M6	6	M16x1,5	16	18	17,3	M5	43	75,5	97,5	19	18	5
20	M8	8	M22x1,5	20	20	21,3	1/8G	51,5	92	116	27	25,5	7
25	M10 1x25	10	M22 1x5,	22	22	26 5,	1/8G	52	97	125	30	28 5,	9

CILINDRI A NORME ISO 6432

CYLINDERS ACCORDING TO ISO 6432 STANDARDS

COMPONENTI DI FISSAGGIO • *MOUNTINGS*

FLANGIA / FLANGE - **F**

Ø	A	B	C	D	E	S
8 ■10	12	4,5	30	40	22	3
12 ■16	16	5,5	40	52	30	4
20 ■25	22	6,6	50	60	40	5

Materiale: acciaio zincato
Material: galvanized steel

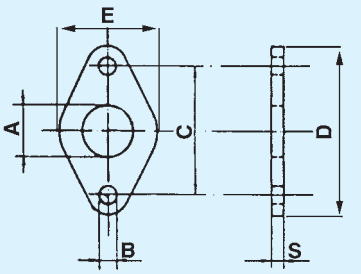

PIEDINO / FOOT - **P**

Ø	A	B	C	D	G	H	J	R	S
8 ■10	12	4,5	25	35	11	16	5	10	3
12 ■16	16	5,5	32	42	14	20	6	13	4
20 ■25	22	6,6	40	54	17	25	8	20	5

Materiale: acciaio zincato
Material: galvanized steel

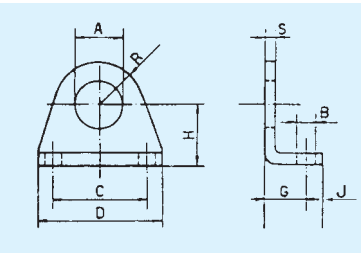

CERNIERA / HINGE - **FO**

Ø	B	B1	C	H	L	M	N	O	R	S
8 ■10	4,5	4	12,5	24	20	12,5	8,1	18	5	2,5
12 ■16	5,5	6	15	27	25	20	12,1	25	7	3
20 ■25	6,6	8	20	30	32	23	16,1	32	10	4

Materiale: acciaio zincato
Material: galvanized steel

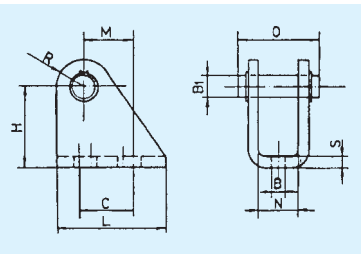

FORCELLA FEMMINA / PISTON ROD CLEVIS - **FF**

Ø	A	B	C	D1	L	L1	L2
8 ■10	4	8	M4x0,7	4	21	16	8
12 ■16	6	12	M6x1	6	31	24	12
20	8	16	M8x1,25	8	42	32	16
25	10	20	M10x1,25	10	52	40	20

Materiale: acciaio zincato
Material: galvanized steel

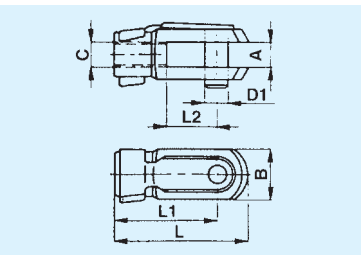

GIUNTO A SNODO SFERICO / SPHERICAL ROD END - **SF**

Ø	A	B	C	D	E	F	G	H	I
8 ■10	36	18	27	M4x0,7	10	9	8	6	5
12 ■16	40	20	30	M6x1	12	11	9	6,75	6
20	48	24	36	M8x1,25	16	14	12	9	8
25	57	28	43	M10x1,25	20	17	14	10,5	10

Materiale: acciaio zincato
Material: galvanized steel

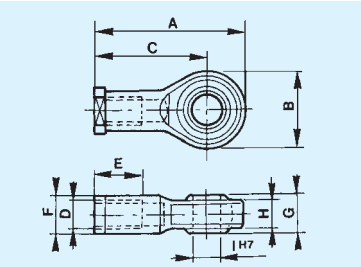

DADO / NUT - **DET/DES**

Ø	A	B	C	
8 ■ 10	M12x1,25	17	5	Per testate *Head nut*
12 ■ 16	M16x1,5	22	5	
20 ■ 25	M22x1,5	27	8	
8 ■ 10	M4	7	3,2	Per steli *Rod nut*
12 ■ 16	M6	10	5	
20	M8x1,25	13	6,5	
25	M10x1,25	17	8	

Materiale: acciaio zincato
Material: galvanized steel

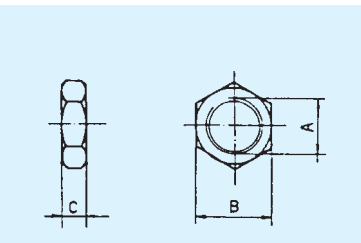

CILINDRI CP96
CP96 CYLINDERS

ATEX

CARATTERISTICHE GENERALI • *MAIN FEATURES*

Alesaggi: 32 - 40 - 50 - 63 mm
Bore sizes: 32 - 40 - 50 - 63 mm

CARATTERISTICHE TECNICHE • *TECHNICAL FEATURES*

Pressione d'esercizio *Working pressure*	Max. 10 bar
Temperatura d'esercizio *Operating termperature range*	-20 +80°C con aria secca *(in dry air)**
Fluido *Medium*	Aria lubrificata e non lubrificata *Filtered air, lubricated or non lubricated*

* con guarnizioni in Viton -80 +230°C / *with Viton seals -80 +230°C*

COMPONENTI • *COMPONENTS*

1	Testate *End cups*	Alluminio anodizzato *Anodized aluminium*
2	Camicia *Barrel*	AISI 304
3	Stelo *Piston rod*	AISI 303
4	Pistone *Piston*	Alluminio *Aluminium*
5	Guarnizioni *Seals*	Poliuretano* *Polyurethane**
6	Sfere *Balls*	AISI 304
7	Valvola reg. frenata *Cushion*	Ottone *Brass*
8	Boccola guida *Piston rod bearing*	Bronzo sint. *Sintered bronze*
9	Paracolpi *Shock absorber*	Gomma nitrilica *NBR*
10	Anello magnetico *Magnetic ring*	Plastoferrite *Plastofferite*
11	Molla *Spring*	AISI 302
12	Boccola di amm. *Cushion beaaring*	Ottone *Brass*
13	Fascia guida pistone *Piston guide*	Lubriflon *Lubriflon*

* a richiesta in Viton / Viton on request

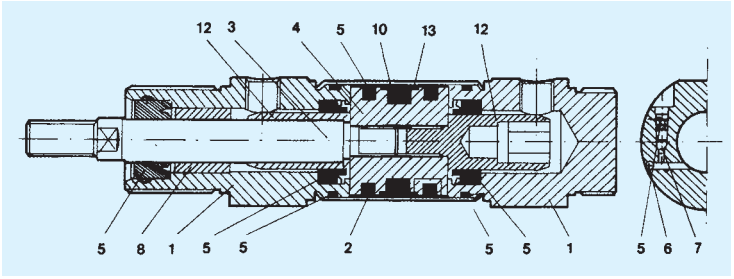

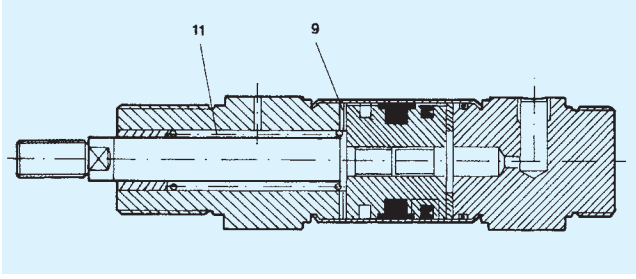

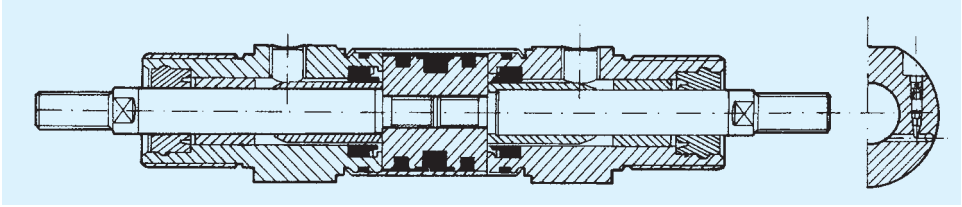

FORZA DI SPINTA E DI TIRO (6 bar) • *FORCE CHART (6 bar)*

DOPPIO EFFETTO / DOUBLE ACTING

Alesaggio Bore size (mm.)	Spinta Force out (N)	Trazione Force in (N)
32	458	394
40	716	601
50	1180	939
63	1775	1600

SEMPLICE EFF. (Corse 10-25-50) / SINGLE ACT. (Strokes 10-25-50)

Alesaggio Bore size(mm.)	Spinta Force out (N)	Trazione min. e max della molla (N) Min. force in and max force in of the spring (N)		
32	379	73 - 79	64 - 79	51 - 79
40	610	96 - 105	84 - 105	63 - 105
50	1107	107 - 114	96 - 114	78 - 114
63	1660	107 - 114	96 - 114	78 - 114

CILINDRI CP96
CP96 CYLINDERS

VERSIONI DISPONIBILI • *AVAILABLE VERSIONS*

IA	Doppio effetto, ammortizzato	*Double acting, cushioned**	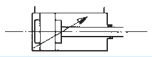
IAM	Doppio effetto, ammortizzato, magnetico	*Double acting, cushioned, magnetic piston*	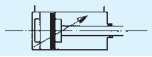
IN	Doppio effetto	*Double acting*	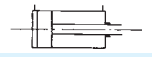
INM	Doppio effetto, magnetico	*Double acting, magnetic piston*	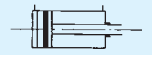
IS	Semplice effetto	*Single acting*	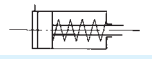
ISM	Semplice effetto magnetico	*Single acting, magnetic piston*	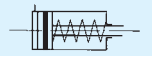
IAD	Doppio eff., amm. con stelo passante	*Double acting, cushioned, through rod*	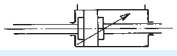
IADM	Doppio eff., amm. con stelo passante, magn.	*Double act., cushioned, through rod, magnetic piston*	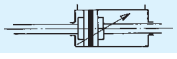
IND	Doppio effetto con stelo passante	*Double acting, through rod*	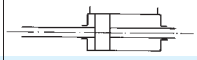
INDM	Doppio effetto, magnetico con stelo passante	*Double acting, through rod, magnetic piston*	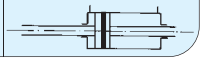

CORSE STANDARD • *STANDARD STROKE LENGTHS*

DOPPIO EFFETTO / *DOUBLE ACTING*

	32	40	50	63
10				
25				
50				
80				
100				
125				
160				
200				
250				
320				
400				
500				

DOPPIO EFFETTO AMMORT. / *DOUBLE ACTING, CUSHIONED*

	32	40	50	63
10				
25				
50				
80				
100				
125				
160				
200				
250				
320				
400				
500				

SEMPLICE EFFETTO / *SINGLE ACTING*

	32	40	50	63
10				
25				
50				
80				
100				
125				
160				
200				
250				
320				
400				
500				

CODICE DI ORDINAZIONE • *ORDER CODE*

ESEMPIO D'ORDINE
ORDER EXAMPLE

CP96 IN 40 100 PF

Tipo / Type
Alesaggio / Bore
Corsa / Stroke
Fissaggio / Mounting

CILINDRI CP96

CP96 CYLINDERS

DIMENSIONI D'INGOMBRO • *OVERALL DIMENSIONS*

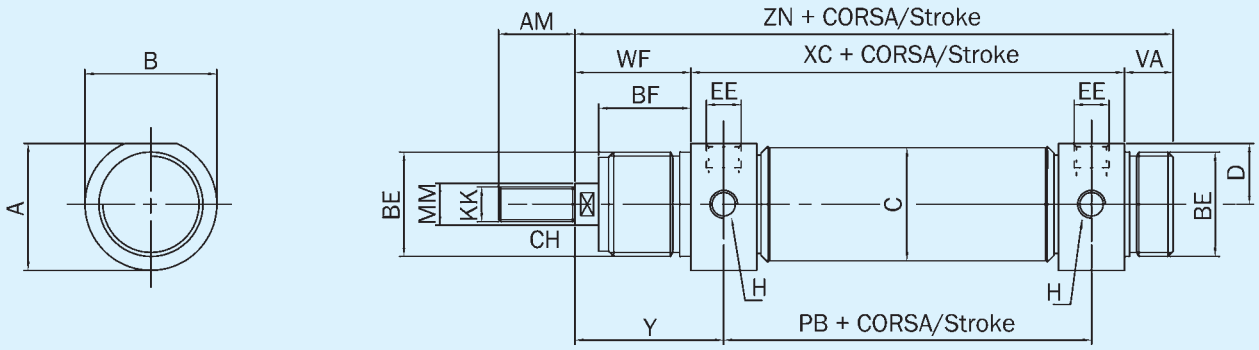

Ø	A	B	AM	BE	BF	EE	KK	a richiesta KK	H	MM	PB	VA	WF	XC	Y	ZN	C	D	CH
32	36,5	38	20	M30x1,5	30	1/8G	M10x1,25	**M10x1,5**	M8x1	12	78	14	38	96	47	148	33,6	17,5	10
40	44	46	24	M38x1,5	35	1/4G	M12x1,25	**M12x1,75**	M10x1	16	89	16	45	113	57	174	41,6	21	13
50	55	57	32	M45x1,5	38	1/4G	M16x1,5	**M16x2**	M12x1,5	20	96	18	50	120	62	188	52,4	26,5	17
63	67,5	70	32	M45x1,5	38	3/8G	M16x1,5	**M16x2**	M14x1,5	20	98	18	50	124	63	192	65,4	32,5	17

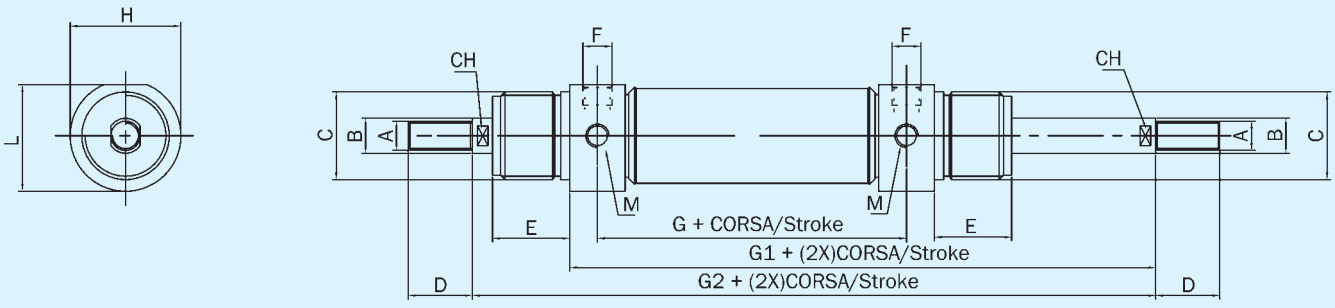

Ø	A	a richiesta A	B	C	D	E	F	G	G1	G2	H	L	M	CH
32	M10x1,25	**M10x1,5**	12	M30x1,5	20	30	1/8G	78	134	172	38	36,5	M8x1	10
40	M12x1,25	**M12x1,75**	16	M38x1,5	24	35	1/4G	89	158	203	46	44	M10x1	13
50	M16x1,5	**M16x2**	20	M45x1,5	32	38	1/4G	96	170	220	57	55	M12x1,5	17
63	M16x1,5	**M16x2**	20	M45x1,5	32	38	3/8G	98	174	224	70	67,5	M14x1,5	17

CILINDRI CP96
CP96 CYLINDERS

COMPONENTI DI FISSAGGIO • MOUNTINGS

CERNIERA / HINGE - **C**

Ø	A	B	C	D	E	F	G	H	I	L	CH	M	N	O	P	Q	R
32	10	15	7	35	20	M8x1	24	40	12	4	13	20	50,1	38,1	4	6	18
40	12	20	9	40	27	M10x1	30	50	13	5	17	28	60,1	46,1	5	7	21,6
50	14	23	9	45	30	M12x1,5	34	54	14	6	19	36	74,1	57,1	6	9	26,4
63	16	23	9	50	34	M14x1,5	35	65	16	6	19	42	87,1	70,1	6	15	33,5

Materiale: acciaio zincato
Material: galvanized steel

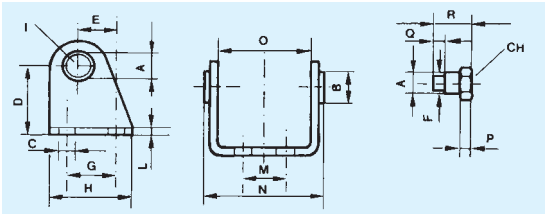

COPPIA PIEDINI FLANGIATI / COUPLE OF FEET - **PF**

Ø	A	B	C	D	E	F	G	H	I	L	M	N	O
32	7	28	49	14	28	124	148	52	66	4	48	14	7
40	9	33	58	18	30	153	178	60	80	5	60	20	10
50	9	40	70	20	40	160	190	70	90	6	64	20	10
63	9	45	80	20	50	164	195	76	96	6	65	20	10

Materiale: acciaio zincato
Material: galvanized steel

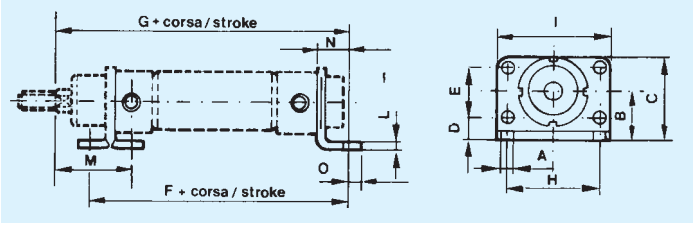

COPPIA DI PERNI / COUPLE OF PIVOT - **PE**

Ø	A	B	C	D	CH
32	10	51	125	47	5
40	12	61	146	57	6
50	14	75	158	62	6
63	16	92	161	63	8

Materiale: acciaio zincato
Material: galvanized steel

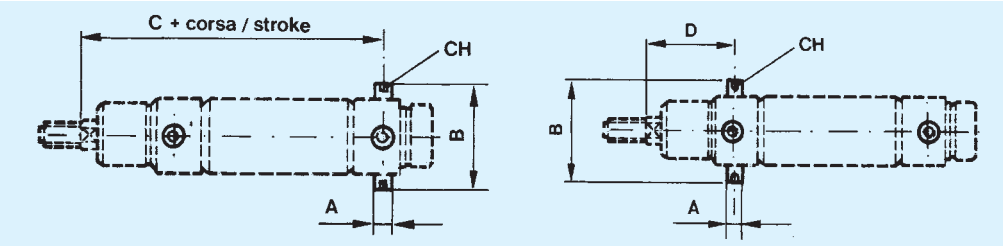

GHIERA / NECK RING - **G**

Ø	A	B	C
32	M30x1,5	45	7
40	M38x1,5	50	8
50 - 63	M45x1,5	58	9

Materiale: acciaio zincato
Material: galvanized steel

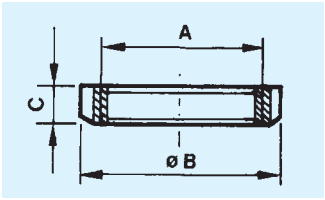

DADO PER ASTA / ROD NUT - DE

Ø	A	B	C
32	M10x1,25	17	6
40	M12x1,25	19	7
50 - 63	M16x1,5	24	8

Materiale: acciaio zincato
Material: galvanized steel

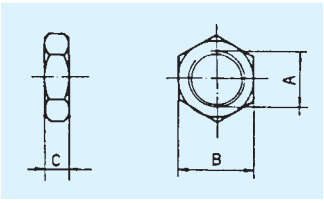

GIUNTO A SNODO SFERICO / SPHERICAL ROD END - **SF**

Ø	A	B	C	D	E	F	G	H	I
32	57	28	43	M10x1,25	20	17	14	10,5	10
40	66	32	50	M12x1,25	22	19	16	12	12
50-63	85	42	64	M16x1,5	28	22	21	15	16

Materiale: acciaio zincato
Material: galvanized steel

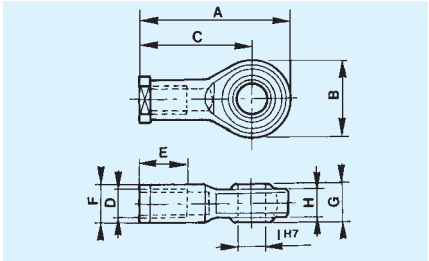

FORCELLA FEMMINA / PISTON ROD CLEVIS - **FF**

Ø	A	B	C	D1	L	L1	L2
32	10	20	M10x1,25	10	52	40	20
40	12	24	M12x1,25	12	62	48	24
50-63	16	32	M16x1,5	16	83	64	32

Materiale: acciaio zincato
Material: galvanized steel

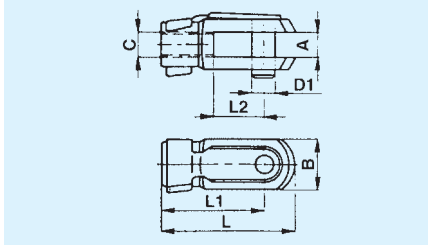

CILINDRI COMPATTI UNITOP
COMPACT CYLINDERS UNITOP

ATEX

CARATTERISTICHE GENERALI • *MAIN FEATURES*

CARATTERISTICHE TECNICHE • *TECHNICAL FEATURES*

Pressione d'esercizio *Working pressure*	Max. 10 bar
Temperatura d'esercizio *Operating termperature range*	-20 +80°C con aria secca *(with dry air)**
Fluido *Medium*	Aria lubrificata e non lubrificata *Filtered air, lubricated or non lubricated*

COSTRUZIONE • *COMPONENTS*

1	Camicia *Barrel*	Alluminio anodizzato *Anodized aluminium*
2	Testate *End cups*	Alluminio anodizzato *Anodized aluminium*
3	Stelo *Piston rod*	AISI 303
4	Guarnizioni *Seals*	NBR + Poliuretano *NBR + Polyurethane*
5	Boccola guida *Piston rod bearing*	Bronzo + PTFE *Bronze + PTFE*
6	Vite *Bolt*	Acciaio *Steel*
7	Pistone *Piston*	Alluminio *Aluminium*
8	Anello magnetico *Magnetic ring*	Plastoferrite *Plastofferite*
9	Molla *Spring*	AISI 302
10	Asta di guida *Guide rod*	AISI 303
11	Staffa *Bracket*	Alluminio anodizzato *Anodized aluminium*

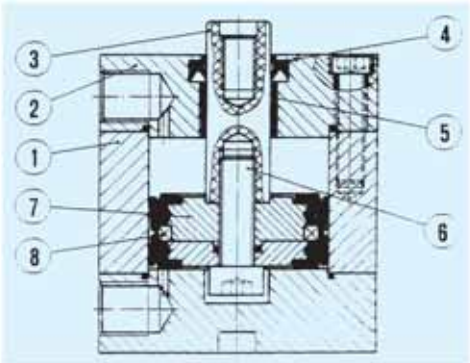

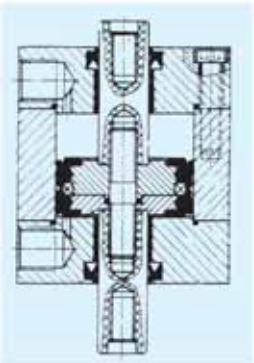

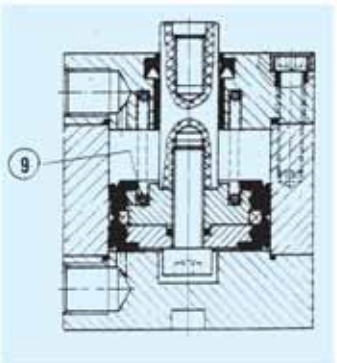

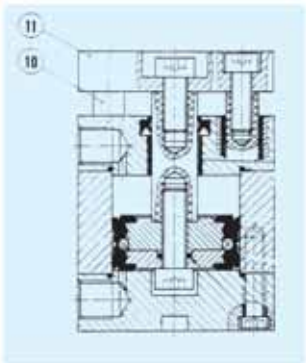

FORZA DI SPINTA E TIRO • *FORCE CHART*

TIPO / TYPE		CN - CNA		CS		CSE		CND	
	Alesaggio Bore (mm.)	Forza spinta Force out	Forza in tiro Force in	Forza spinta Force out	Forza molla Spring force	Forza molla Spring force	Forza in tiro Force in	Forza spinta Force out	Forza molla Spring force
C... 12-16	16	121	91	110	6	6	81	91	91
C... 20	20	188	142	174	7	7	128	142	142
C... 25	25	295	248	270	12	12	224	248	248
C... 32	32	482	415	450	16	16	384	415	415
C... 40	40	754	687	708	23	23	642	687	687
C... 50	50	1178	1058	1120	30	30	1002	1058	1058
C... 63	63	1869	1750	1800	35	35	1682	1750	1750
C... 80	80	3014	2829	2900	60	60	2715	2829	2829
C... 100	100	4710	4420	4520	100	100	4281	4420	4420

CILINDRI COMPATTI UNITOP
COMPACT CYLINDERS UNITOP

VERSIONI DISPONIBILI • *AVAILABLE VERSIONS*

CN	Doppio effetto, magnetico	*Double acting, magnetic piston*	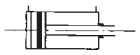
CS	Semplice effetto, magnetico	*Single acting, magnetic piston*	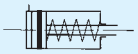
CSE	Semplice effetto, magnetico con stelo esteso	*Single acting, rod extended, magnetic piston*	
CND	Doppio effetto, magnetico con stelo passante	*Double acting, through rod, magnetic piston*	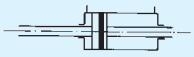
CNA	Doppio effetto, magnetico, antirotativo	*Double acting, magnetic piston, non-rotating*	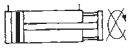

I cilindri serie **CN, CS, CND** sono disponibili con interassi e fori di fissagio a norme **ISO** negli alesaggi di 32 - 40 - 50 - 63 - 80 - 100 mm.
The **CN, CS, CND** *cylinders can be supplied with interaxial and fixing holes measures according to* ***ISO*** *in 32 - 40 - 50 - 63 - 80 - 100 mm bores.*

CORSE STANDARD • *STANDARD STROKE LENGTHS*

	12			16				20 - 25				32 - 40				50				63 - 80 - 100			
	CN - CND	CS	CSE	CN - CND	CS	CSE	CNA	CN - CND	CS	CSE	CNA	CN - CND	CS	CSE	CNA	CN - CND	CS	CSE	CNA	CN - CND	CS	CSE	CNA
5	■	■	■	■	■	■	■	■	■	■	■	■	■	■	■	■	■	■	■	■	■	■	■
10	■	■	■	■	■	■	■	■	■	■	■	■	■	■	■	■	■	■	■	■	■	■	■
15	■	■	■	■	■	■	■	■	■	■	■	■	■	■	■	■	■	■	■	■	■	■	■
20	■	■	■	■	■	■	■	■	■	■	■	■	■	■	■	■	■	■	■	■	■	■	■
25	■	■	■	■	■	■	■	■	■	■	■	■	■	■	■	■	■	■	■	■	■	■	■
30	■	■		■	■		■	■	■		■	■	■		■	■	■		■	■	■		■
40	■	■		■	■		■	■	■		■	■	■		■	■	■		■	■	■		■
50	■	■		■	■		■	■	■		■	■	■		■	■	■		■	■	■		■
60	■			■			■	■			■	■			■	■			■	■			■
70	■			■			■	■			■	■			■	■			■	■			■
80	■			■			■	■			■	■			■	■			■	■			■
90	■			■			■	■			■	■			■	■			■	■			■
100	■			■			■	■			■	■			■	■			■	■			■
125				■			■	■				■			■	■			■	■			■
160				■				■				■			■	■			■	■			■
200								■				■			■	■			■	■			■
250												■				■			■	■			■
300																■				■			

CODICE DI ORDINAZIONE • *ORDER CODE*

ESEMPIO D'ORDINE / ORDER EXAMPLE	CN	I	32	100	CP	-	M

Tipo / Type
Interassi ISO / *Interaxial measures ISO*
Alesaggio / *Bore*
Corsa / *Stroke*
Fissaggio / *Mounting*
Filetto stelo maschio / *Cylinder with male threaded rod*

CILINDRI COMPATTI UNITOP

COMPACT CYLINDERS UNITOP

TIPO / *TYPE* - **CN 12 - 16 - 20 - 25**
TIPO / *TYPE* - **CS 12 - 16 - 20 - 25**

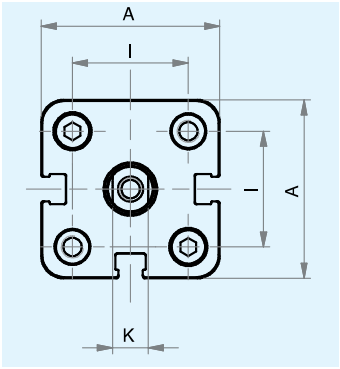

TIPO / *TYPE* - **CN 32 - 40**
TIPO / *TYPE* - **CS 32 - 40**

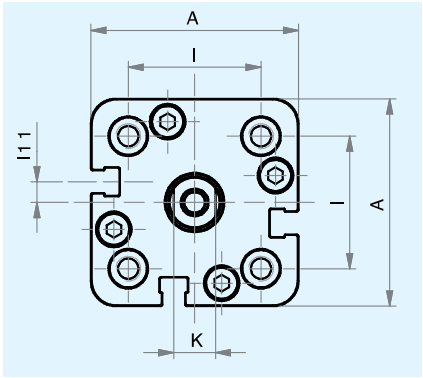

TIPO / *TYPE* - **CN50**
TIPO / *TYPE* - **CS50**

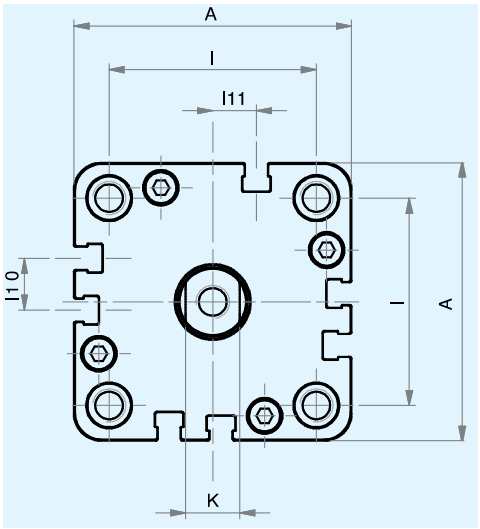

TIPO / *TYPE* - **CN 63 - 80 - 100**
TIPO / *TYPE* - **CS 63 - 80 - 100**

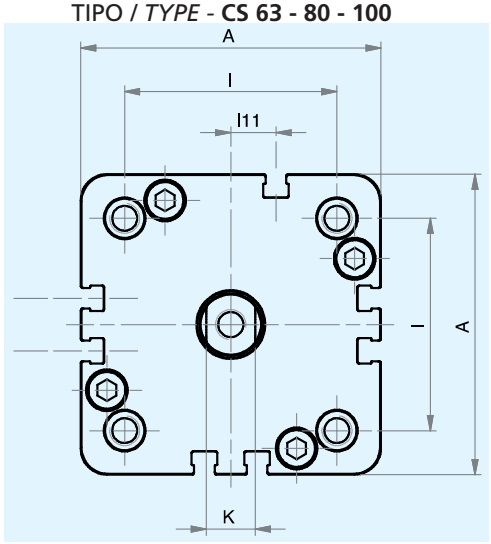

* per corse - *for strokes* 035-040-050-060:
CS 012 - 016 - 020 - aggiungere - *to add* + 10 mm
CS 025 - 032 - 040 - 050 - 063 aggiungere - *to add* + 20 mm
CS 080 - 100 aggiungere - *to add* + 30 mm

Ø	012	016	020	025	032	040	050	063	080	100
A	29	29	36	40	50	58	67	80	100	124
ø D	6	8	10	10	12	12	16	16	20	25
D1	M3	M4	M5	M5	M6	M6	M8	M8	M10	M12
ø D2	6	6	6	6	6	6	6	8	8	8
D4	M4	M4	M5	M5	M6	M6	M8	M10	M10	M10
ø D5	6	6	7,5	7,5	9	9	10,5	13,5	13,5	13,5
F4	-	-	-	-	4	3	-	-	-	-
G	M5	M5	M5	M5	G1/8	G1/8	G1/8	G1/8	G1/8	G1/4
H+	38*	38*	38*	39,5*	44,5*	45,5*	45,5*	50*	56*	66,5*
H3	8	8	8	8	8	8	8	8	8,5	10,5
I	18	18	22	26	32	42	50	62	82	103
I10	-	-	-	-	-	-	12,5	14	18	35
I11	-	-	-	-	5	3	10,5	12	12	17,5
K	5	6	8	8	10	10	13	13	17	22
L	3,5	3,5	4,5	4,5	5,5	5,5	6,5	8,5	8,5	8,5
L3	4	4	4	4	4	4	4	4	4	4
P	8	11	12	12	15	15	17	17	17	22
S	16	20	22	22	22	22	24	24	32	40
T	M6	M8	M10x1,25	M10x1,25	M10x1,25	M10x1,25	M12x1,25	M12x1,25	M16x1.5	M20x1.5
W	4,5	4,5	4,5	5,5	6	6,5	7,5	7,5	8	10

TIPO / *TYPE* - **CN... / ...**
TIPO / *TYPE* - **CS... / ...**

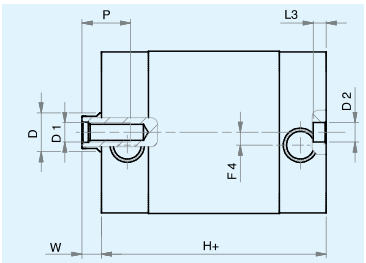

\+ = aggiungere lunghezza corsa (mm)
add stroke length (mm)

TIPO / *TYPE* - **CN... / ...M**
TIPO / *TYPE* - **CS... / ...M**

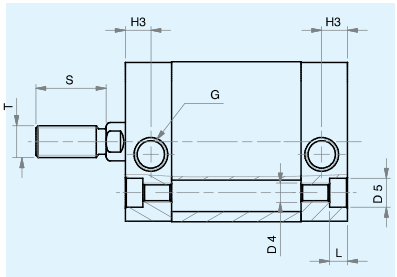

INTERASSI ISO 6431 / *INTERAXIAL MEASURES ISO 6431*

D4	M6	M6	M8	M10	M10	M10
ø D5	9	9	10,5	13,5	13,5	13,5
I	32	42	50	62	82	103
L	5,5	5,5	6,5	8,5	8,5	8,5

CILINDRI COMPATTI UNITOP
COMPACT CYLINDERS UNITOP

TIPO / *TYPE* - **CSE... / ...**

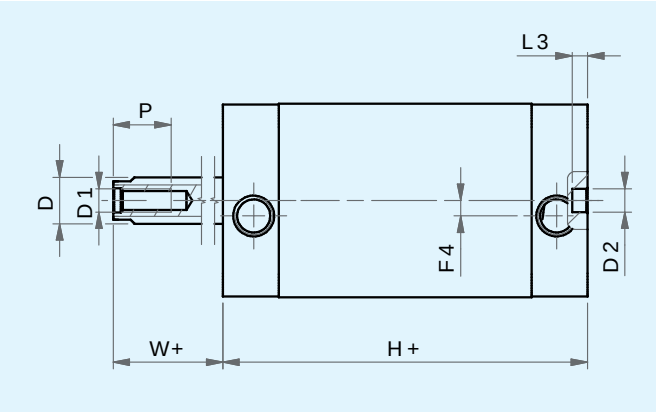

TIPO / *TYPE* - **CSE... / ... -M**

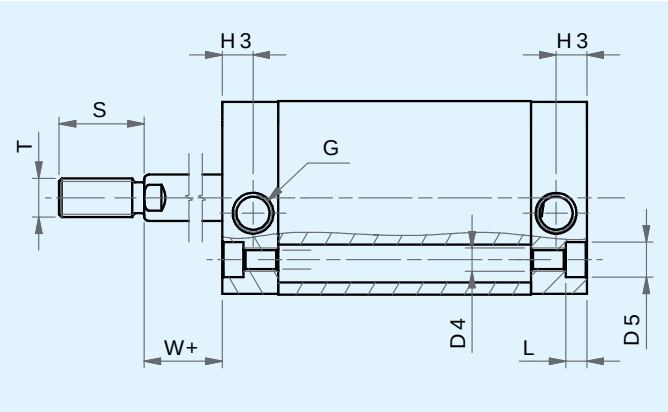

* Per le misure d'ingombro del cilindro CSE fare riferimento alla tabella di pag. 23 ad eccezione della quota W
Refer to table on page 23 for the overall dimensions, add the stroke lenght to obtain the quote W

W+	4,5	4,5	4,5	5,5	6	6,5	7,5	7,5	8	10

\+ = aggiungere lunghezza corsa (mm) - *add stroke length (mm)*

* per corse - *for strokes* 035-040-050-060:
CSE 012 - 016 - 020 - 025 - 032 - 040 - 050 - 063 - aggiungere - *to add* + 10 mm
CSE 080 - 100 aggiungere - *to add* + 20 mm

TIPO / *TYPE* - **CND... / ...**

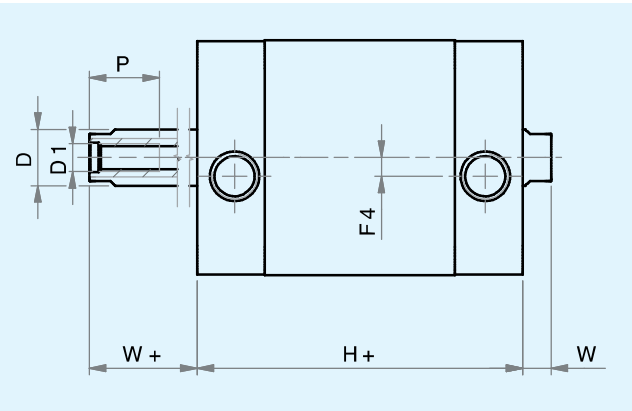

TIPO / *TYPE* - **CND... / ... -M**

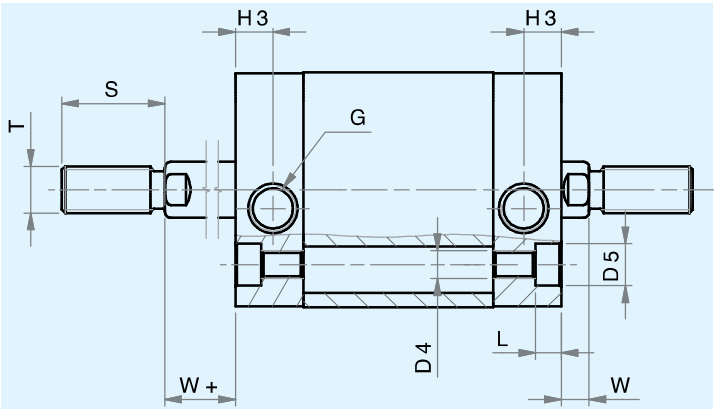

* Per le misure d'ingombro del cilindro CND fare riferimento alla tabella di pag. 23 ad eccezione della quota W
Refer to table on page 23 for the overall dimensions, add the stroke lenght to obtain the quote W

W+	4,5	4,5	4,5	5,5	6	6,5	7,5	7,5	8	10

\+ = aggiungere lunghezza corsa (mm) - *add stroke length (mm)*

CILINDRI COMPATTI UNITOP

COMPACT CYLINDERS UNITOP

TIPO / *TYPE* - **CNA 12-16-20-25**

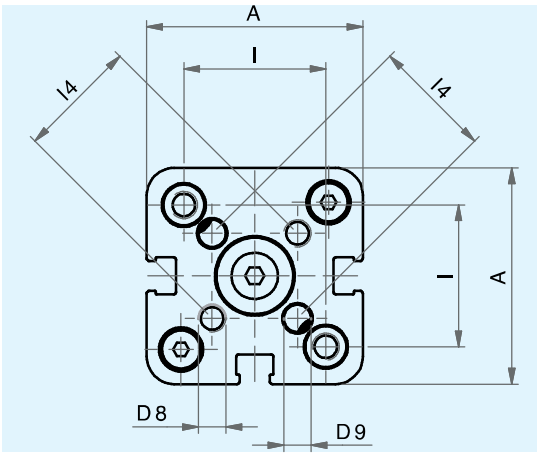

TIPO / *TYPE* - **CNA 32-40**

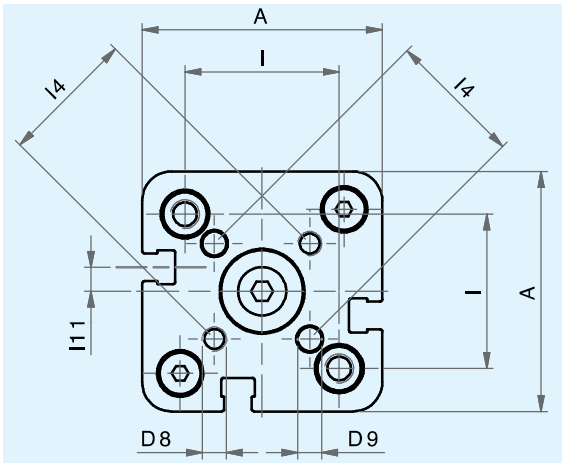

TIPO / *TYPE* - **CNA 50**

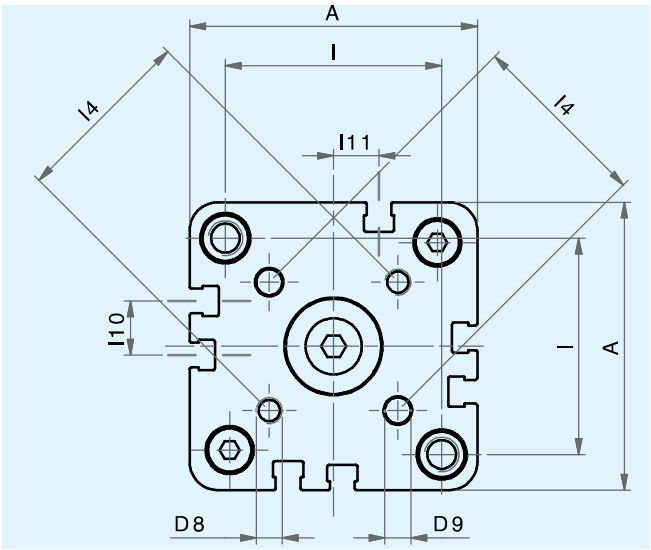

TIPO / *TYPE* - **CNA 63-80-100**

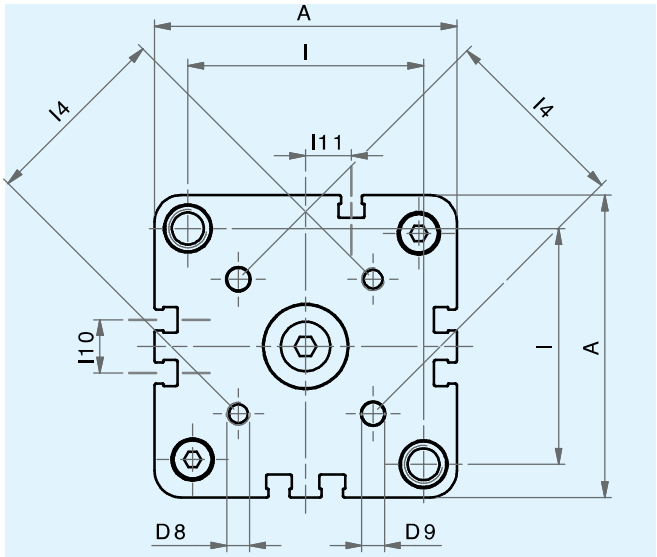

Ø	016	020	025	032	040	050	063	080	100
A	29	36	40	50	58	67	80	100	124
ø D	8	10	10	12	12	16	16	20	25
ø D2	6	6	6	6	6	6	8	8	8
D4	M4	M5	M5	M6	M6	M8	M10	M10	M10
ø D5	6	7,5	7,5	9	9	10,5	13,5	13,5	13,5
ø D6	9	11	14	17	17	22	22	28	30
ø D7	5	5	6	8	10	10	10	14	14
D8	M3	M4	M5	M5	M5	M6	M6	M8	M10
ø D9	3	4	5	5	5	6	6	8	10
F4	-	-	-	4	3	-	-	-	-
G	M5	M5	M5	G1/8	G1/8	G1/8	G1/8	G1/8	G1/4
H+	38	38	39,5	44,5	45,5	45,5	50	56	66,5
H3	8	8	8	8	8	8	8	8,5	10,5
I	18	22	26	32	42	50	62	82	103
I4	14	17	22	28	33	42	50	65	80
I10	-	-	-	-	-	12,5	14	18	35
I11	-	-	-	5	3	10,5	12	12	17,5
K	6	8	8	10	10	13	13	17	22
L	3,5	4,5	4,5	5,5	5,5	6,5	8,5	8,5	8,5
L3	4	4	4	4	4	4	4	4	4
L4	3,8	5	5	6,5	6,5	7,5	7,5	9	10
L5	1	1,5	1,5	2,5	2,5	2,5	2,5	3	3
S1	6	8	8	10	10	12	12	14	14
W	4,5	4,5	5,5	6	6,5	7,5	7,5	8	10

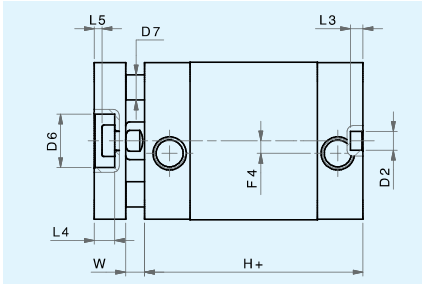

+ = aggiungere lunghezza corsa (mm) - *add stroke length (mm)*

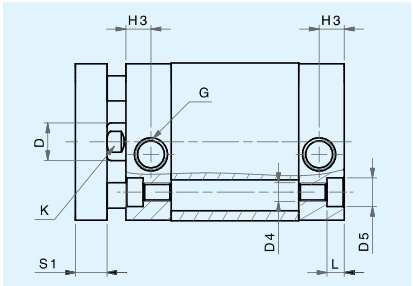

COMPONENTI DI FISSAGGIO UNITOP

UNITOP MOUNTINGS

PIEDINO / *FOOT* - **P**
Per cilindri / *For cylinders* **16 - 20 -25 - 32 - 40 - 63 - 80 - 100**

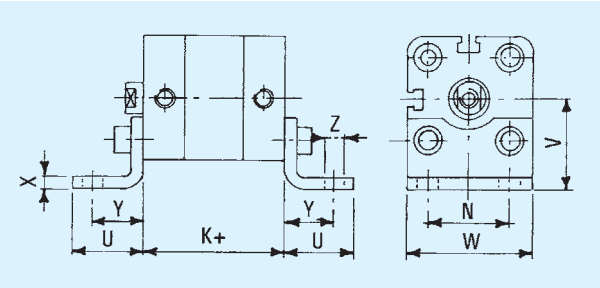

CERNIERA FEMMINA / FE*MALE HINGE*- **CP**
Per cilindri / For cylinders **32 - 40 - 50 - 63 - 80 - 100**

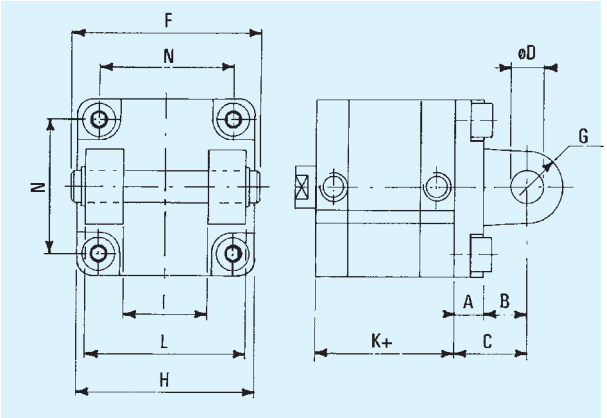

FLANGIA / *FLANGE* **FP-FA**
Per cilindri / For cylinders **16 - 20 - 25**

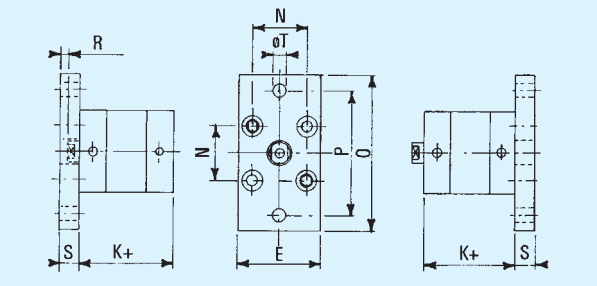

FLANGIA / *FLANGE* **FP-FA**
Per cilindri / For cylinders **32 - 40 - 50 - 63 - 80 - 100**

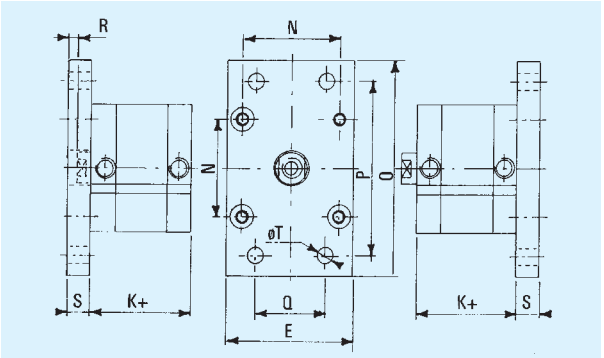

TIPO *TYPE*	A	B	C	D	E	F	G	H	I	L	M	N	O	P	Q	R	S	T	U	V	Z	W	X	K	Y
C... 12	6	10	16	6	29	–	6	27	–	–	12	18	55	43	–	5,5	10	5,5	17,5	22	5,5	30	3	38	13
C... 16	6	10	16	6	29	–	6	27	–	–	12	18	55	43	–	5,5	10	5,5	17,5	22	5,5	30	3	38	13
C... 20	6	14	20	8	36	–	8	34	–	–	16	22	70	55	–	5,5	10	6,5	22	27	6,5	36	4	38	16
C... 25	6	14	20	8	40	–	8	38	–	–	16	26	76	60	–	4,5	10	6,5	22	30	6,5	40	4	39,5	16
C... 32	9	13	22	10	50	53	10	48	26	45	–	32	80	65	32	4	10	7	26	32	6,5	50	5	44,5	18
C... 40	9	16	25	12	60	60	12,5	58	28	52	–	42	102	82	36	3,5	10	9	28	42,5	9	60	5	45,5	20
C... 50	11	16	27	12	68	68	12,5	66	32	60	–	50	110	90	45	4,5	12	9	32	47	9	68	6	45,5	24
C... 63	11	21	32	16	87	78	15	83	40	70	–	62	130	110	50	7,5	15	9	39	59,5	11	84	6	50	27
C... 80	13	23	36	16	107	98	15	102	50	90	–	82	160	135	63	7	15	12	42	65,5	11	102	8	56	30
C... 100	15	26	41	20	128	118	20	123	60	110	–	103	190	163	75	5	15	14	45	78	14	123	8	66,5	33

+ = Aggiungere la corsa / + = *Add. stroke*

UNITÀ DI GUIDA
GUIDE UNITS

CARATTERISTICHE TECNICHE COSTRUTTIVE • TECHNICAL FEATURES OF CONSTRUCTION

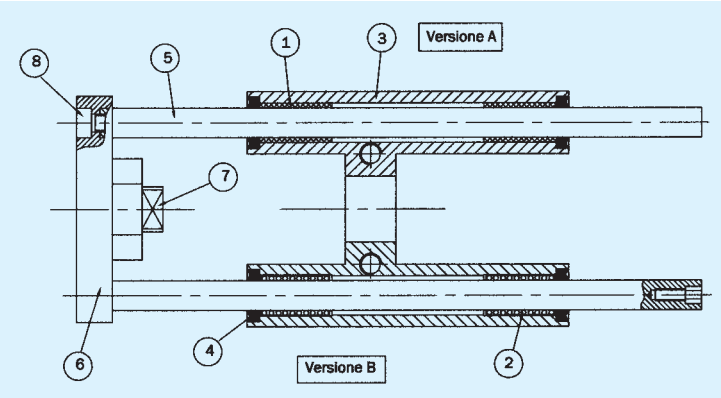

* VERSIONE A: con boccole a strisciamento
* VERSIONE B: con boccole a ricircolo da sfere

* *"A" VERSION: with slide bearings*
* *"B" VERSION: with roller bearings*

Le UNITA' DI GUIDA sono sistemi di traslazione impiegati per rendere antirotativi i cilindri a norma ISO 15552 e ISO 6432 ad esse applicati. Possono essere realizzate in più versioni:
UGC - Sopportano carichi limitati e velocità ridotte.
UGHS - Con boccole a strisciamento utili per resistere ad elevate sollecitazioni
UGHR - Con boccole a ricircolo di sfere che possono sopportare alte velocità di traslazione.
Tutte le versioni sono disponibili negli alesaggi di **20-25-32-40-50-63-80-100** nelle corse standard di 25-40-50-75-80-100-125-150-160-200-250-320-500-600-700-800-900-1000.
Queste unità garantiscono un'elevata precisione di guida nella movimentazione dei pezzi e anche in altre applicazioni del settore manipolazione, ciò è dovuto alle notevoli possibilità di fissaggi presenti sulle superfici del corpo e della piastra. Inoltre, le accurate lavorazioni meccaniche garantiscono contenute tolleranze di parallelismo, perpendicolarità e planarità delle superfici di riferimento.

*** Sono disponibili accessori per l'utilizzo delle unità anche con cilindri d'alesaggio inferiore al nominale nel caso il carico da muovere sia modesto.**

Guide units can be used in conjunction with ISO 15552 or ISO 6432 pneumatic cylinders, to obtain ISO 15552 and ISO 6432 cylinders non-rotating.
***UGC** - with slide bearings*
They have medium to light duty units and are suited to slow cycling.
***UGHS** - with slide bearings*
***UGHR** - with roller bearings*
UGHS and UGHR are ideal for positioning neavy or unsupported loads or clamping where hight lateral stiffness is required.
Again, they have medium o heavy duty units and hight degree of accurancy; roller bearing units are suited to very rapid or continuos cycling.
*All the versions are available in **20-25-32-40-50-63-80-100** mm bore and 25-40-50-75-80-100-125-150-160-200-250-320-500-600-700-800-900-1000 mm standard stroke lengths.*
They have various fixing options including dowel pin holes for accurate location and re-location.

**** Guide units can be used with cylinders of bore smaller than nominal one in case of light duty units, only.***

CODICE DI ORDINAZIONE • ORDER CODE

ESEMPIO D'ORDINE / ORDER EXAMPLE	UGHS	40	100

Tipo / Type
Alesaggio / Bore
Corsa / Stroke

COMPONENTI • COMPONENTS

1-2	Cuscinetti	*Slide bearings*	**UGC** - in acciaio rivestiti con teflon	**UGC** - *Teflon Coated steel*
		Slide bearings	**UGHS** - Bronzine sinterizzate autolubrificanti	**UGHS** - *Self lubricating sintered bronze*
		Roller bearings	**UGHR** - Manicotti a ricircolo di sfere	**UGHR** - *Stainless steel*
3	Corpo	*Body*	Alluminio anodizzato	*Anodized aluminium*
4	Raschiatori	*Wiper seals*	Poliuretatno	*Polyurethane*
5	Steli	*Guide rods*	C40 cromato e rettificato	*C40 chromed and ground*
6	Flangia	*Front flange*	Alluminio anodizzato	*Anodized aluminium*
7	Giunto	*Joint*	Acciaio zincato (ottone per Ø 20-25)	*Galvanized steel (brass for Ø 20-25)*
8	Vite di assemblaggio	*Assembling screw*	Acciaio zincato	*Galvanized steel*

UNITÀ DI GUIDA
UGC Ø 20÷25
GUIDE UNITS
UGC Ø 20÷25

CARATTERISTICHE TECNICHE • TECHNICAL FEATURES

La guida è corredata di viti per il fissaggio al cilindro.
The guide unit is supplied with fixing screws to the cylinder.

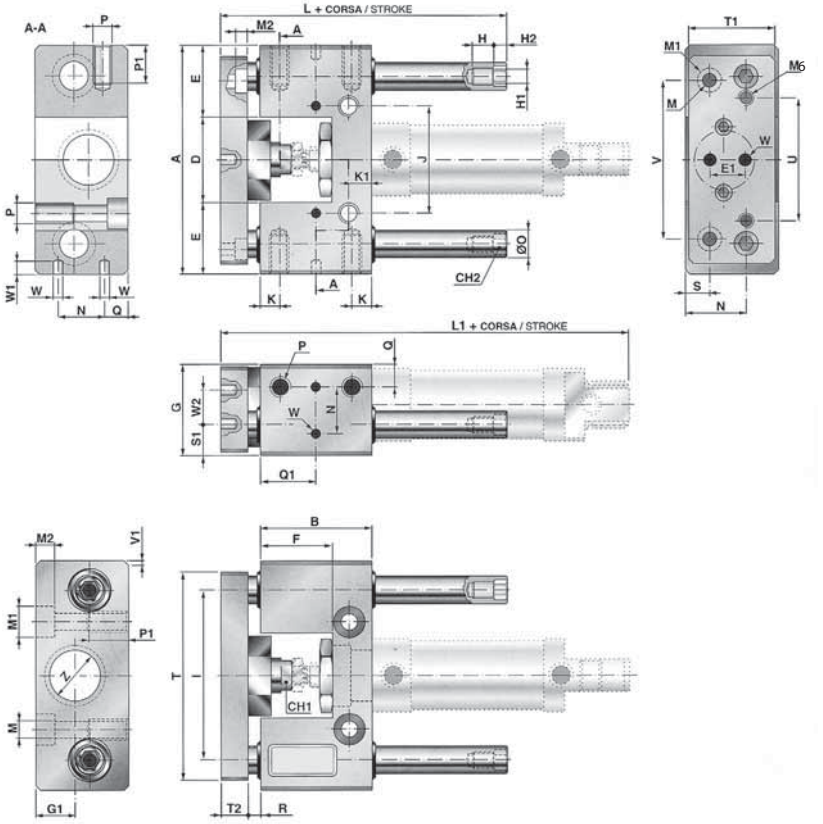

Carico massimo accettabile
Maximum allowable load

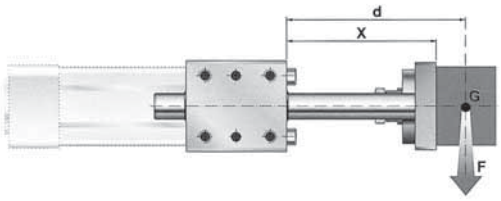

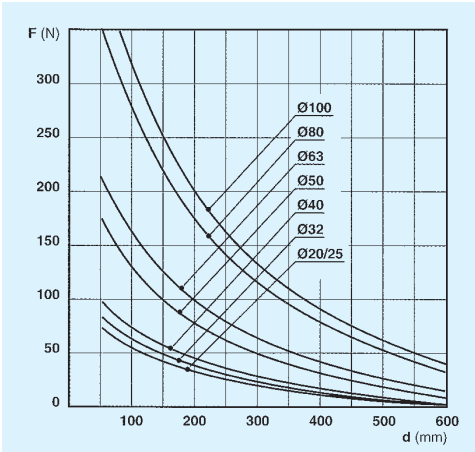

d = x + distanza tra il baricentro del carico G e la piastra
distance from end plate to load centre of gravity

x = T2 + R CORSA (STROKE) * Rif. tabella sotto

Alesaggio *Bore* (mm)	A	B	CH1	CH2	D	E	E1 ±0,05	F	G	G1	H	H1	H2	I	J ±0,05	K	K1	K2	K3	K4	K5	K6	L
20	100	48	13	5	37	31,5	15	31	40	16	9	M5	5	74	46,5	8	8,5	6,2	8,5	13,5	8,2	M6	80 (**100**)
25	100	48	13	5	37	31,5	15	31	40	16	9	M5	5	74	46,5	8	8,5	6,2	8,5	13,5	8,2	M6	80 (**94**)

Alesaggio *Bore* (mm)	L1	M	M1	N ±0,05	ØO	P	P1	Q	Q1	R	S	S1	T	T1	T2	U	V	V1	Z	W H7	W1	W2 ±0,05	Y
20	152 (172)	6,5	10,5	20	10	M8	16	10	24	5 (**25**)	10	15	90	38	12	55	70	1,5x45°	22	4	6	15	M10
25	160 (174)	6,5	10,5	20	10	M8	16	10	24	11(**25**)	10	15	90	38	12	55	70	1,5x45°	22	4	6	15	M10

UNITÀ DI GUIDA
UGC Ø 32÷100
GUIDE UNITS
UGC Ø 32÷100

CARATTERISTICHE TECNICHE GUIDE UGC • UGC UNIT TECHNICAL FEATURES

La guida è corredata di ghiera per il fissaggio al cilindro
The guide unit is supplied with fixing ring to the cylinder

FLESSIONE STELI
DEFLEXION OF RODS

f_t	=	Flessione totale (mm) *Total deflexion (mm)*
f_0	=	Flessione senza carico (mm) *Deflexion without load (mm)*
f_{10}	=	Flessione con un carico di 10N (mm) *Deflexion without a 10N load (mm)*
F	=	Carico (N) *Load (N)*

$$f_t = f_0 + (f_{10} \cdot \frac{F}{10})$$

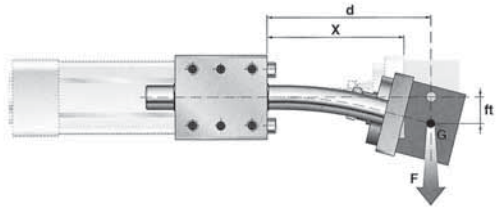

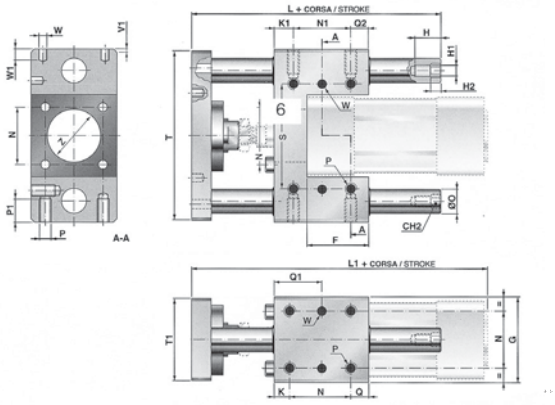

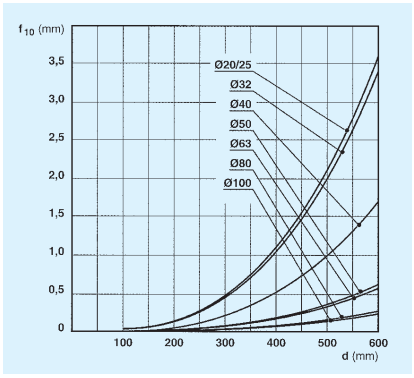

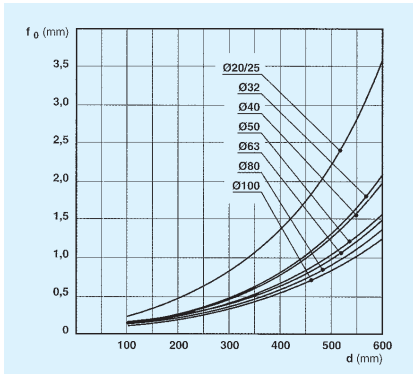

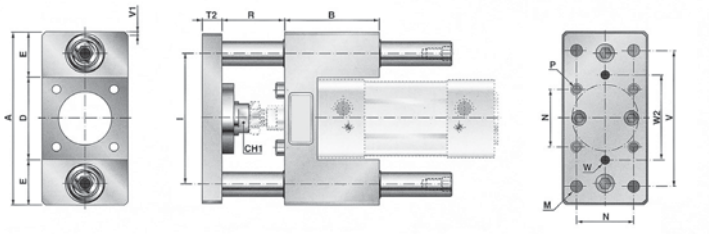

Alesaggio Bore (mm)	A	B	CH1	CH2	D	E	F	G	H	H1	H2	I	K	L	L1	M	N 10,5
32	100	48	13	6	50,5	24,8	31	48	14	M6	5	74	7,7	107	162	6,4	32,5
40	106	58	15	6	56	25	37	56	14	M6	5	80	10	117	183	6,4	38
50	125	59	20	8	68	28,5	34	66	15	M8	5	96	6,2	130	199	8,5	46,5
63	132	76	20	8	83,2	24,4	51	76	15	M8	5	107,5	9,7	144,5	214	8,5	56,5
80	165	90	26	10	100,5	32,3	56	98	19	M10	6	130	9	170	238	10,5	72
100	185	110	26	10	124,4	30,3	71	118	19	M10	6	154,7	10,5	190	253	10,5	89

Alesaggio Bore (mm)	Ø0	P	P1	Q	Q1	Q2	R	S	T	T1	T2	V	V1	Z	W	W1 10,5	W2	K1 10,5	N1
32	12	M6	12	7,8	24	7,8	35	61	90	45	12	78	2x45°	30	6	10	50	7,7	32,5
40	12	M6	12	10	29	10	41	64	100	50	12	84	2x45°	35	6	10	54	10	38
50	16	M8	16	6,3	29,5	6,3	49	80	120	60	15	100	2x45°	40	6	10	64	6,2	46,5
63	16	M8	16	9,8	38	9,8	49	95	127	70	15	105	2x45°	45	6	10	82	9,7	56,5
80	20	M10	18	9	45	20	57	130	155	90	15	130	3x45°	45	6	10	72	20	50
100	20	M10	18	10,5	55	20	57	150	177	110	15	150	3x45°	55	6	10	89	20	70

UNITÀ DI GUIDA
UGHS-UGHR Ø 20÷100
GUIDE UNITS
UGHS-UGHR Ø 20÷100

CARATTERISTICHE TECNICHE • *TECHNICAL FEATURES*

La guida è corredata di viti per il fissaggio al cilindro.
The guide unit is supplied with fixing screws to the cylinder.

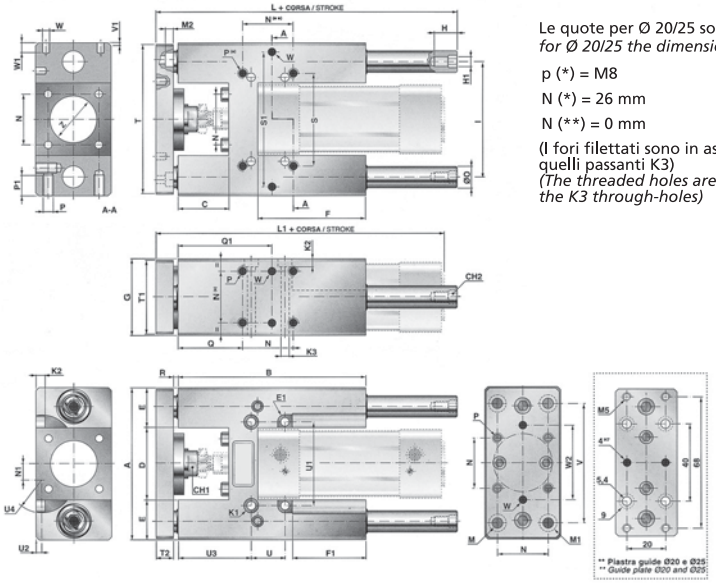

Le quote per Ø 20/25 sono:
for Ø 20/25 the dimensions are:

p (*) = M8

N (*) = 26 mm

N (**) = 0 mm

(I fori filettati sono in asse con quelli passanti K3)
(The threaded holes are in line with the K3 through-holes)

Flessione steli
Deflection of rods

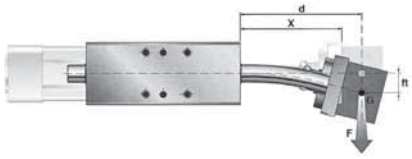

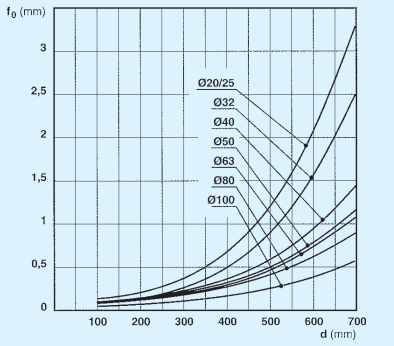

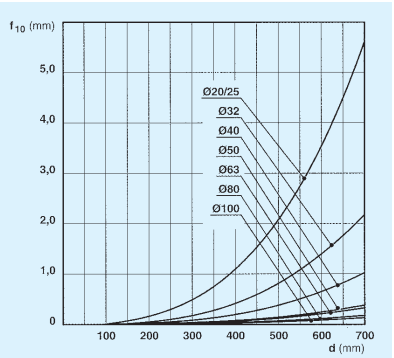

Alesaggio Bore (mm)	A	B	C	CH1	CH2	D	E	E1	F	F1	G	H	H1	K1	K2	K3	I	L	L1	M	M1	M2	N
20-25	79	108	33	13	6	37	21	–	58	-	34	14	M6	10,5	0	6,2	58	160	154	**	**	5,4	32,5
32	97	125	32	13	6	49	24	4,5	76	49,5	50	14	M6	9	5,2	5,4	74	177	162	6,4	10,5	6,2	32,5
40	115	140	38	15	8	55,2	29,9	5,3	81	55	58	15	M8	10,5	6,2	6,4	87	192	183	6,4	10,5	6,2	38
50	137	150	45	20	10	68	34,5	5,3	79	53	70	19	M10	10,5	6,2	6,4	104	205	199	8,5	13,5	8,2	46,5
63	152	182	45	20	10	83,2	34,4	5,3	111	75,7	85	19	M10	10,5	6,2	6,4	119	237	214	8,5	13,5	8,2	56,5
80	189	215	53	26	12	100,5	44,3	6,8	128	92	105	22	M12	13,5	8,2	8,5	148	280	242	10,5	16,5	10,2	72
100	213	220	53	26	12	124,4	44,3	6,85	128	71,3	130	22	M12	13,5	8,2	8,5	173	280	257	10,5	16,5	10,2	89

Alesaggio Bore (mm)	N1	Ø0	P	P1	Q	Q1	R	S	S1	T	T1	T2	U	U1	U2	U3	U4	M1	V1	W	W1	W2	Z
20-25	–	10	M6	12	35	50	3	38	58	76	32	12	0	38	–	41,5	–	**	1x45°	4	6	**	22
32	8	12	M6	12	44,7	63,5	3	61	81	90	45	12	32,5	56	2	38	25	78	2x45°	6	10	50	30
40	12,5	16	M6	14	48	70	3	69	99	110	54	12	25	63,4	4	54,5	25	84	2x45°	6	10	54	35
50	19	20	M8	16	52,2	79	3	85	119	130	63	15	32,5	76,5	10	59	25	100	2x45°	6	10	72	40
63	26,6	20	M8	16	55,7	88	3	100	132	145	80	15	38	91,5	14	63	25	105	2x45°	6	10	82	45
80	38,5	25	M10	20	66	107	3	130	166	180	100	20	43	112,5	18	73	25	130	3x45°	6	10	106	45
100	42	25	M10	20	67,5	117,5	3	150	190	200	120	20	62	135,5	33	80	25	150	3x45°	6	10	131	55

Carico massimo accettabile
Maximum allowable load

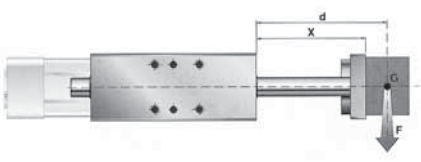

Unità **UGHS** - UGHS *Units*

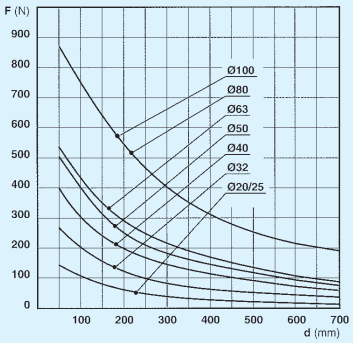

Unità **UGHR** - UGHR *Units*

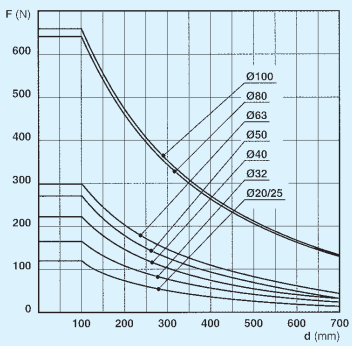

Diagramma ottenuto considerando una durata dei cuscinetti a ricircolo di sfere pari a 5000 km.

Diagram based on roller bearing life time travel of 5000 km

SEMISLITTE
DUAL ROD CYLINDERS

CARATTERISTICHE TECNICHE COSTRUTTIVE • *TECHNICAL FEATURES OF CONSTRUCTION*

Le SEMISLITTE pneumatiche sono degli attuatori lineari di precisione. Possono essere realizzate in 2 versioni:
SBS - Con boccole a strisciamento utili per resistere ad elevate sollecitazioni
SBR - Con boccole a ricircolo di sfere che possono sopportare alte velocità di traslazione.
Entrambe le versioni sono disponibili negli alesaggi di **10-16-20-25-32**. Da una corsa min. di 10 mm ad una corsa max. di 100 mm.
Molti sono i vantaggi di questi prodotti, proviamo a riassumerli nei principali:
1 - La struttura è rigida e robusta
2 - L'antirotazione del carico in dimensioni e pesi ridotti
3 - La forza sviluppata doppia rispetto al diametro nominale
4 - Le molteplici possibilità di fissaggio.
5 - Le possibilità di regolare la corsa di rientro
6 - La predisposizione al montaggio di sensori magnetici a scomparsa
7 - Moderne e versatili

Precision linear actuators in two versions:
***SBS** - With slide bushes, for low to medium cycle speed*
***SBR** - With re-circulating ball bearing bushes, for high cycle speed.*
*Both the versions are available in **10-16-20-25-32** mm bore from 10 mm to 100 mm stroke.*
The advantages of these products are:
1 - Rigid structure
2 - Non-rotating
3 - Developped force is twice in comparison with the nominal bore
4 - Lot of fixing possibilities
5 - Stroke adjustment
6 - Slots for reed switches
7 - Moderns and versatile

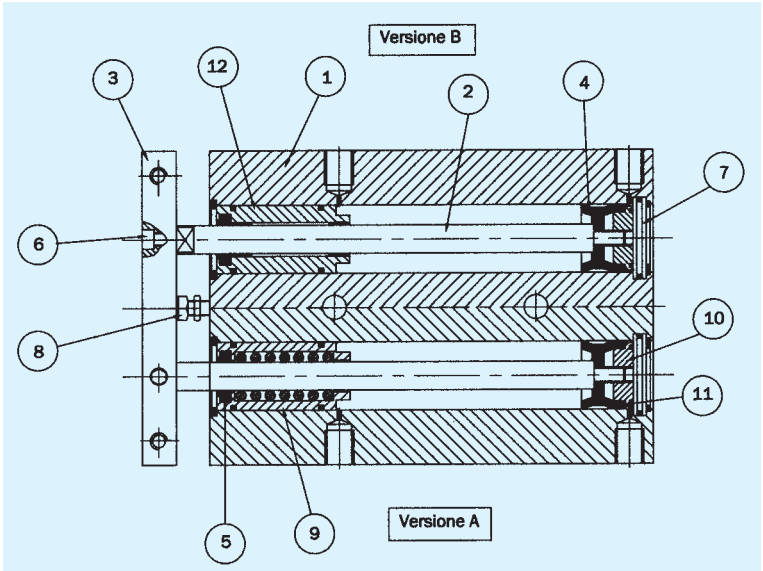

COMPONENTI • COMPONENTS

1	Corpo Body	Alluminio anodizzato *Anodized aluminium*
2	Steli Piston rods	Acciao cromato (a richiesta acc. temprato) *Chrome plated steel (hardened on request)*
3	Flangia Flange	Alluminio anodizzato *Anodized aluminium*
4	Pistoni Pistons	Pistoni monoblocco in nbr NBR
5	Guarnizioni Seals	Poliuretano Polyurethane
6	Vite di assemblaggio Assembling screw	Acciaio zincato Galvanized Steel
7	Fondello posteriore End plug	Alluminio anodizzato *Anodized aluminium*
8	Battuta regolabile Adjustable beating	Acciao zincato con paracolpo in gomma *Galvanized steel with rubber bumper*
9	Bussola a ricircolo di sfere Bearing housing (ball bearing)	Acciaio inox Stainless steel
10	Bussola portamagnete Magnetic carrier bushing	Alluminio anodizzato *Anodized aluminium*
11	Magnete Magnet	Plastoferrite Plastoferrite
12	Bussola a strisciamento Bearing housing (Plain)	Acciao inox Stainless steel

* VERSIONE A: con bussole a ricircolo di sfere
* VERSIONE B: con bussola a strisciamento

** "A" VERSION: with re-circulation ball bearing bushes*
** "B" VERSION: with slide bushes*

CODICE DI ORDINAZIONE • ORDER CODE

ESEMPIO D'ORDINE ORDER EXAMPLE	SBR	25	050
Tipo / Type			
Alesaggio / Bore			
Corsa / Stroke			

SEMISLITTA Ø 10-16
DUAL ROD CYLINDERS
Ø 10-16 mm BORE

CARATTERISTICHE TECNICHE • *TECHNICAL FEATURES*

Disponibile nelle versioni **SBS** e **SBR**.
Available in SBS *and* SBR *versions.*

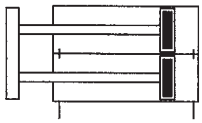

DATI TECNICI • *TECHNICAL DATA*

Alesaggio	*Bore*		**10**	**16**
Pressione d'esercizio	*Working pressure*	bar	1:10	
Temperatura d'esercizio	*Operating temperature range*	°C	-10 +80	
Velocità max.	*Max. cycle speed*	m/sec.	0,3	
Forza di spinta	*Force out*	da N	2,26x P	4x P
Forza di tiro	*Force in*	da N	1,69x P	3x P
Carichi ammessi (rif. Corsa min.-max)	*Accepted Loads (ref. min.-max Stroke)*			
SBS		N	3:1,5	6:3
SBR		N	6:4	11:6
Fluido	*Medium*	**Aria filtrata 40 microns lubrificata o non lubrificata (se lubrificata usare olio per circuiti pneumatici)** *Filtered air 40 microns lubricated or not lubricated (with lubricated air use oil for pneumatic circuits)*		

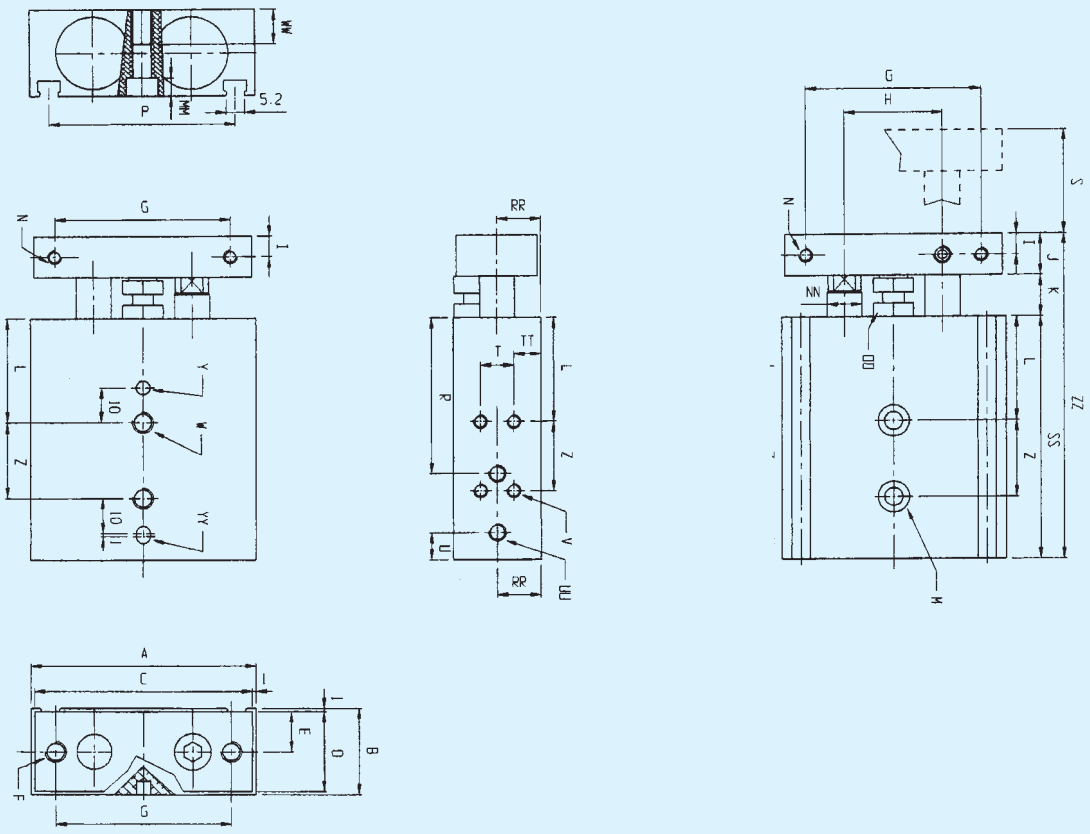

SEMISLITTA Ø 20-25-32
DUAL ROD CYLINDERS
Ø 20-25-32 mm BORE

CARATTERISTICHE TECNICHE GUIDE UGC • *UGC UNIT TECHNICAL FEATURES*

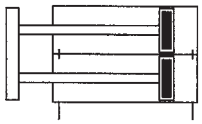

Disponibile nelle versioni **SBS** e **SBR**.
Available in SBS *and* SBR *versions.*

DATI TECNICI • *TECHNICAL DATA*

Alesaggio	*Bore*		**20**	**25**	**32**
Pressione d'esercizio	*Working pressure*	bar		1:10	
Temperatura d'esercizio	*Operating temperature range*	°C		-10:+80	
Velocità max.	*Max cyicle speed*	m/sec.		0,3	
Forza di spinta	*Force out*	da N	6,28x P	9,8x P	14,1x P
Forza di tiro	*Force in*	da N	4,11x P	7,5x P	10,1x P
Carichi ammessi (rif. Corsa min.-max)	*Accepted Loads (ref. min.-max Stroke)*				
SBS		N	10:3,5	12:5,6	20:7
SBR		N	20:7	26:8	36:11
Fluido	*Medium*	**Aria filtrata 40 microns lubrificata o non lubrificata (se lubrificata usare olio per circuiti pneumatici)** *Filtered air 40 microns lubricated or not lubricated (with lubricated air use oil for pneumatic circuits)*			

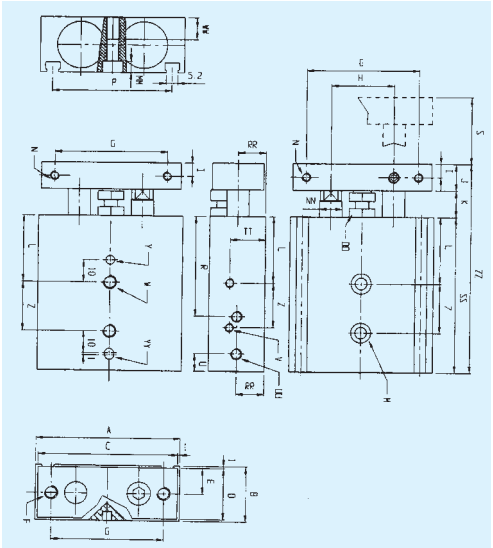

TIPO *TYPE*	A	B	C	D	E	F	G	H	I	J	K	L	M	MM	N	NN	OO	P	R	RR	S	SS	T	TT	U	UU	V	W	WW	Y^{H9}	YY^{H9}	Z	ZZ
10,10 10,20 10,30 10,40 10,50 10,75 10,100	46	17	44	15	7,5	M4	35	20	4	8	9	20	foro 3,3 lam. 5,9	3,2	M3x5	6	CH 7	36,5	34	7,5	10 20 30 40 50 75 100	65 75 85 95 105 130 155		8,5	5	M5x5	M3x4,5	M4	7	foro 4x4	asola 4x4	30 40	82 92 102 112 122 147 172
16,10 16,20 16,30 16,40 16,50 16,75 16,100	58	20	56	18	9	M5	42	25	5	10	9	30	foro 4,2 lam. 7,5	4,3	M4x6	8	CH 8	47	37,5	10	10 20 30 40 50 75 100	70 80 90 100 110 135 160		10	7	M5x5	M4x5	M5	8	foro 4x4	asola 4x4	25 35	89 99 109 119 129 154 179
20,10 20,20 20,30 20,40 20,50 20,75 20,100	64	25	62	23	11,5	M6	50	28	6	12	12	30	foro 5,2 lam. 9,5	5,2	M4x6	10	CH 10	53	45	12,5	10 20 30 40 50 75 100	80 90 100 110 120 145 170	9,5	7,5	8	M5x5	M4x5	M6	10	foro 4x4	asola 4x4	30 40	104 114 124 134 144 169 194
25,10 25,20 25,30 25,40 25,50 25,75 25,100	80	30	78	28	14	M6	60	35	6	12	12	30	foro 6,5 lam. 11	6,2	M5x10	12	CH 10	62	46	15	10 20 30 40 50 75 100	82 92 102 112 122 147 172	13	8,5	9	G1/8x6,5	M5x6	M8	12	foro 6x6	asola 6x6	30 40 60	106 116 126 136 146 171 196
32,10 32,20 32,30 32,40 32,50 32,75 32,100	98	38	96	36	18	M6	75	44	8	16	14	30	foro 6,5 lam. 11	6,2	M5x10	16	CH 13	72	56	19	10 20 30 40 50 75 100	92 102 112 122 132 157 182	20	9	10	G1/8x7	M5x6	M8	12	foro 6x6	asola 6x6	40 50 70	122 132 142 152 162 187 212

CILINDRI A CARTUCCIA
CARTRIDGE CYLINDERS

CARATTERISTICHE GENERALI • *MAIN FEATURES*

Semplice effetto
Single-acting

CCF STELO FILETTATO
NON THREADED PISTO ROD

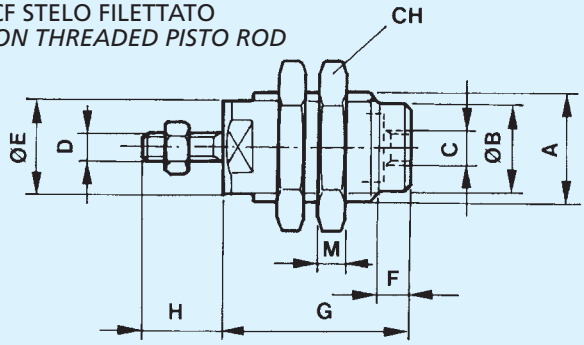

CCS STELO NON FILETTATO
THREADED PISTO ROD

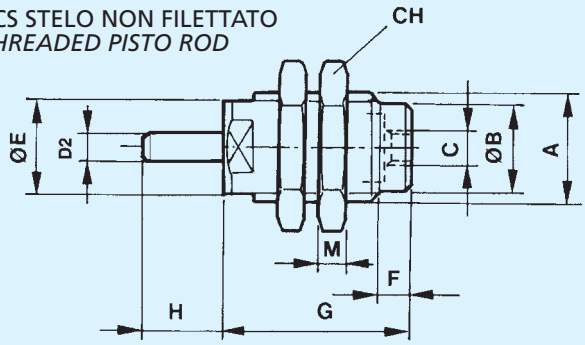

COMPONENTI • *COMPONENTS*

1	Dado Nut	Acciaio nichelato *Nickel plated steel*
2	Boccola Bush	Ottone nichelato *Nickel plated brass*
3	Asta pistone Piston rod	Acciaio inox *Stainless steel*
4	Molla Spring	Acciao inox Stainless steel
5	Dado Nut	Ottone nichelato Nickel plated brass
6	Guarnizione pistone Piston rod seal	Poliuretano Polyurethane
7	Corpo Body	Ottone nichelato *Nickel plated brass*

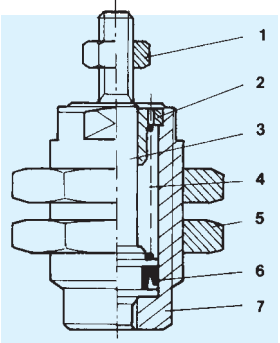

DIMENSIONI • *DIMENSIONS*

Ø	A	ØB	C	D	ØE	F	G 5	G 10	G 15	H	M	CH	D2
6	M10x1	8,5	M5	M3x0,5	9	5	18,5	25,5	32,5	8	3	14	3
10	M15x1,5	12	M5	M4x0,7	14	7	20,5	27	34	10,5	4	19	4
16	M22x1,5	19	M5	M3x0,8	20	6	23,5	29,5	36	13	5	27	5

Ø	CORSE/*STROKE* 5	10	15
6	10	12,8	15,1
10	27	32	36
16	70	78	87

DATI TECNICI • *TECHNICAL DATA*

Versione Version	Semplice effetto *Single acting*
Pressione d'esercizio Working pressure	2 - 7 bar
Temperatura d'esercizio OperatingTemperature range	-20 +80 °C
Fluido Medium	Aria con o senza lubrificazione Air lubricated or non lubricated
Alesaggi Bores	Ø 6-10-16
Corse Strokes	5-10-15

FORZA DI SPINTA E TIRO • *FORCE CHART*

Alesaggio Bore	Forza di spinta *Force out*	Forza di trazione min. e max *Force in min. and max*	
mm	N	N	N
6	12	1,2	1,2
10	35	2,7	7,3
16	101,9	3,3	6,6

CODICE DI ORDINAZIONE • *ORDER CODE*

ESEMPIO D'ORDINE
ORDER EXAMPLE CCS 10 05

Serie / Serie
Alesaggio / Bore
Corsa / Stroke

SENSORI MAGNETICI
REED SWITCHES

CARATTERISTICHE TECNICHE • *TECHNICAL FEATURES*

Sensore Reed contatto NA con uscita diretta del cavo, due fili con sistema di visualizzazione.
Il sensore DSL 1C viene applicato direttamente nelle cave dei cilindri ISO 15552 e nelle semislitte.
Il magnete posto sul pistone da l'impulso al sensore che a sua volta comanda l'elettrovalvola.

Reed switches with NO contracts, fitted leads and led indicator.
DSL 1C reed switches are for use on ISO 15552 and dual rod cylinders, on the slot directly.
The magnet on the piston gives the impulse to the reed switches wich controls the solenoid valve.

DATI TECNICI • *TECHNICAL DATA*

		DSM 1C	DSL 1C	36.SEN06
Contatto	*Contact*	NA/NO	NA/NO	NA/NO
Temp. Lavoro	*Working Temp.*	-10/+85°C	-10/+85°C	-25/+70°C
Grado protezione	*Protection*	IP 67	IP 67	IP 67
Lungh. cavo	*Cable length*	2,5 mt	2,5 mt	2 mt
Tensione	*Voltage*	3-250 V	10-230 V	5-120 V
Corrente	*Current*	0,5 A	0,1A	
Potenza max.	*Max. Power*	10 VA	6 VA	10 W

TIPO / TYPE	
	DSM 1C

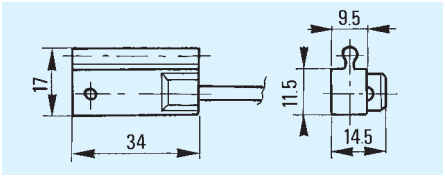

TIPO / TYPE	
	DSL 1C

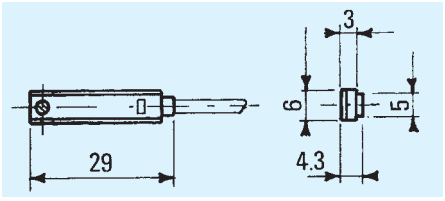

TIPO / TYPE	
	36.SEN06

cilindri unitop/*unitop cylinders*

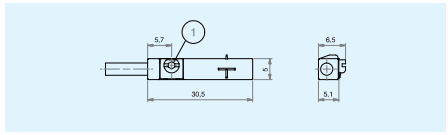

FISSAGGI PER SENSORE DSM 1C — *FIXING CLAMPS FOR DSM 1C SWITCH*

FASCETTA IN PLASTICA PER CILINDRI ISO 6432 e CP 96 - PROFILO TONDO
PLASTIC FIXING CLAMPS FOR ISO 6432 AND CP96 CYLINDERS - ROUND PROFILE

Ø	Tipo/*Type*	Ø	A
8	**DXF 09**	9,3	16,5
10	**DXF 11**	11,3	17,5
12	**DXF 13**	13,3	19
16	**DXF 17**	17,3	21
20	**DXF 21**	21,3	22,5

Ø	Tipo/*Type*	Ø	A
25	**DXF 26**	26,3	28
32	**DXF 33**	33,6	33,6
40	**DXF 41**	41,6	41,6
50	**DXF 52**	52,4	52,4
63	**DXF 65**	65,4	65,4

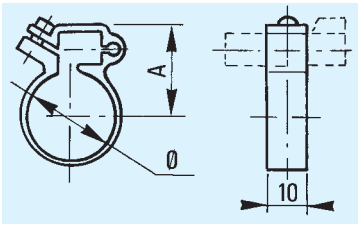

FISSAGGI IN ALLUMINIO PER CILINDRI CON CAMICIA ESTRUSA
ALUMINIUM BRAKETS FOR PROFILED BERREL CYLINDERS

Alesaggio *Bore*	Codice *Code*
32 - 40	DST 49
50	DST 50
63 - 80 - 100	DST 51
125	DST 52
160 - 200	DST 83

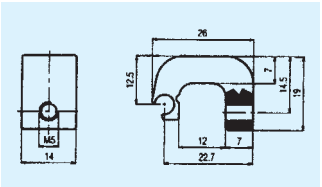

DST 49

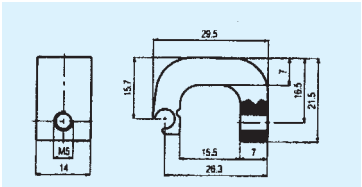

DST 50

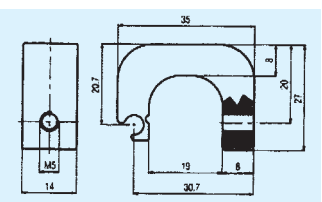

DST 51

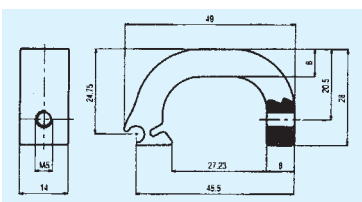

DST 52

FISSAGGI IN ALLUMINIO PER CILINDRI CNOMO
FIXING CLAMPS FOR CYLINDERS CNOMO

Ø	codice/*code*
32 - 40	DST 10
50 - 63	
80 - 100	DST 49
125	
160 - 200	DST 51

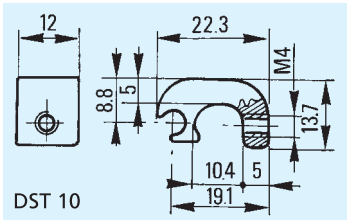

DST 10

MINICILINDRI A NORME ISO 6432 INOX
STAINLESS STEEL CYLINDERS ISO 6432
MINIVÉRINS SELON LA NORME ISO 6432 INOX
МИНИЦИЛИНДРЫ, СООТВЕТСТВУЮЩИЕ СТАНДАРТУ ISO 6432 INOX

CARATTERISTICHE GENERALI • MAIN FEATURES
CARACTÉRISTIQUE GÉNÉRAL • ОБЩИЕ ХАРАКТЕРИСТИКИ

Alesaggi: 16 - 20 - 25 mm
Bores : 16 - 20 - 25 mm
Alésage: 16 - 20 - 25 mm
Внутренний диаметр 16 - 20 - 25 mm

COSTRUZIONE • COSTRUCTION
CONSTRUCTION • КОНСТРУКЦИ Я

Camicia / Barrel Chemise / Оболочка	AISI 304
Stelo / Pisto rod Tige / Шток	AISI 316
Testate / Heads Têtes/ Головки	AISI 304
Guarnizioni /Seals Joints / Полиуретановые	Pliuretano* Polyurethane* прокладки*
Pistone / Piston Piston/Поршень	AISI 304
Boccola Guida / Bush Douille de Guidage / Направляющая втулка	Bronzo sint. Sintered bronze Bronze fritté Бронзовая втулка
Valvola reg. frenata/Cushion Soupape de régl. freinage Клапан регулировки давления	AISI 304
Paracolpi /Shock absorber Armotisseurs/Буфер из	Gomma nitrilica Nitrile rubber Caoutchouc nitrile нитриловой резины
Anello magnetico / Magnetic ring Bague magnétique Магнитное кольцо	Plastoferrite Plastoferite Пластоферрит
Molla / Spring Ressort / Пружина	AISI 302
Boccola di ammor./ Cushioning bush Douille d'amortissement Амортизационная втулка	AISI 304
Sfere /Balls Billes / Шары	AISI 304

* a richiesta in Viton / Viton on request
sur demande en Viton / по заказу могут быть выполнены из витона

CARATTERISTICHE TECNICHE • TECHNICAL FEATURES
CARACTÉRISTIQUES TECNIQUES • ТЕХНИЧЕСКИЕ ХАРАКТЕРИСТИКИ

Pressione d'esercizio / Working pressure Pression d'utilisation / Рабочее давление	Max 10 bar
Temperatura d'esercizio / Operation temperature range Température d'utilisation / Рабочая температура	-10/+150° C con aria secca (in dry air)* -10/+150° C avec air sec -10/+150°C в сухой среде
Fluido / Fluid Fluide / Жидкость	Aria lubrificata e non lubrificata Air filtered and lubricated or non lubricated Air lubrifié et non lubrifié Смазанная и несмазанная среда

* con guarnizioni in Viton -20/+230°C / with Viton seals -20/+230° C / avec joints en Viton -20/230°C - * с прокладками из витона -20/+230°C

FORZA DI SPINTA E DI TIRO (6 bar) • THRUST AND TRACTION FORCES (6 bar)
FORCE DE POUSSÉE ET DE TRACTION (6 bar) • СИЛА ТОЛЧКА И ТЯГИ (6 бар)

DOPPIO EFFETTO / DOUBLE ACTING
DOUBLE EFFET / ДВУСТОРОННЕЕ ДЕЙСТВИЕ

Alesaggio Bore (min.) Alésage (mm) Внутренний диаметр (мм)	Spinta Force out (N) Poussée (N) Толчок (N)	Trazione Force in (N) Traction (N) Тяга (N)
16	105	88
20	170	140
25	265	218

SEMPLICE EFF. (Corse 10-25-50) / SINGLE ACT. (Strokes 10-25-50)
SIMPLE EFFET (Courses 10-25-50) / ОДНОСТОРОННЕЕ ДЕЙСТВИЕ (Ходы 10-25-50)

Alesaggio Bore (min.) Alésage (mm) Внутренний диаметр (мм)	Spinta Trust (N) Poussée (N) Толчок (N)	Trazione min. e max della molla (N) Traction min. and max. of spring (N) Traction min. et max du ressort (N) Мин. и макс. тяга пружины (N)		
16	90	16,5 - 18,3	13,7 - 18,3	9 - 18,3
20	150	21,7 - 23,5	18 - 23,5	13,5 - 23,5
25	250	27 - 29	24 - 29	19 - 29

MINICILINDRI A NORME ISO 6432 INOX
STAINLESS STEEL CYLINDERS ISO 6432
MINIVÉRINS SELON LA NORME ISO 6432 INOX
МИНИЦИЛИНДРЫ, СООТВЕТСТВУЮЩИЕ СТАНДАРТУ ISO 6432 INOX

VERSIONI DISPONIBILI • AVAILABLE VERSIONS
VERSION DISPONIBLES • ПРЕДЛАГАЕМЫЕ ВЕРСИИ

Cianfrinati Rolled end caps Chanfreinées С расчеканкой	Avvitati Screwed end caps Vissées Нарезные		
ISI	ISIE	Semplice effetto/Single acting/ Simple effet/ ISIE Одностороннее действие	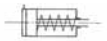
ISMI	ISMIE	Semplice effetto, magnetico/Single acting, magnetic/ Simple effect, magnétique/ Одностороннее действие, магнитное	
INI	INIE	Doppio effetto/Double acting/ Double effect/Двустороннее действие	
INMI	INMIE	Doppio effetto, magnetico/Double acting, magnetic/ Double effet, magnétique/Двустороннее действие, магнитное	
INDI	INDIE	Doppio effetto con stelo passante/Double acting with through piston rod/ Double effet avec tige traversante/Двустороннее действие со сквозным штоком	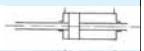
INDMI	INDMIE	Doppio eff. con stelo passante, magnetico/Double acting with through piston rod, magn. Double effet avec tige traversante, magnétique/ Двустороннее действие со сквозным штоком, магнитное	
IAI*	IAIE*	Doppio effetto ammortizzato/Double acting, cushioned/ Double effet amorti/Двустороннее амортизирующее действие	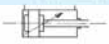
IAMI*	IAMIE*	Doppio effetto, ammortizzato, magnetico/Double acting, cushioned, magnetic Double effet, amorti, magnétique/Двустороннее амортизирующее действие, магнитное	
IADI*	IADIE*	Doppio eff., ammortizzato con stelo passante/Double act., cushioned with through piston rod Double effet, amorti avec tige traversante/Двустороннее амортизирующее действие со сквозным штоком	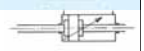
IADMI*	IADMIE*	Doppio effetto, amm., con stelo passante, magn./Double act., cushioned with through piston rod, magn. Double effet, amorti, avec tige traversante, magn./Двустороннее амортизирующее действие со сквозным штоком, магнитное	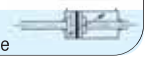

* solo Ø 20-25 mm / Ø 20-25 mm only

CORSE STANDARD • STANDARD STROKES
COURSES STANDARDS • СТАНДАРТНЫЙ ХОД

DOPPIO EFFETTO/DOUBLE ACTING
DOUBLE EFFECT/ ДВУСТОРОННЕЕ ДЕЙСТВИЕ

	16	20	25
10			
25			
50			
80			
100			
125			
160			
200			
250			
300			
320			
400			
500			

SEMPLICE EFFETTO / SINGLE ACTING
SIMPLE EFFET/ОДНОСТОРОННЕЕ ДЕЙСТВИЕ

	16	20	25
10			
25			
50			
80			
100			
125			
160			
200			
250			
300			
320			
400			
500			

CODICE D'ORDINAZIONE / ORDERING CODE / CODE COMMANDE /КОД ЗАКАЗА

ESEMPIO D'ORDINE / EXAMPLE ORDER CODE
EXAMPLE DE COMMANDE/ПРИМЕР ЗАКАЗА

ISO 6432 | INI / INIE | 25 | 100 | PI

Tipo / Type / Type / Тип
Alesaggio / Bore / Alesage / Внутренний диаметр
Corsa / Stroke / Course / Ход
Fissaggio / Mounting / Fixation / Крепеж

MINICILINDRI A NORME ISO 6432 INOX
STAINLESS STEEL CYLINDERS ISO 6432
MINIVÉRINS SELON LA NORME ISO 6432 INOX
МИНИЦИЛИНДРЫ, СООТВЕТСТВУЮЩИЕ СТАНДАРТУ ISO 6432 INOX

VERSIONE CON TESTATE CIANFRINATE
ROLLED END CAPS VERSION
VERSION AVEC TÊTES CHANFREINÉES
ВЕРСИЯ С РАСЧЕКАНЕННЫМИ ГОЛОВКАМИ

DIMENSIONI D'INGOMBRO • OVERALL DIMENSIONS
ENCOMBREMENT • ГАБАРИТНЫЕ РАЗМЕРЫ

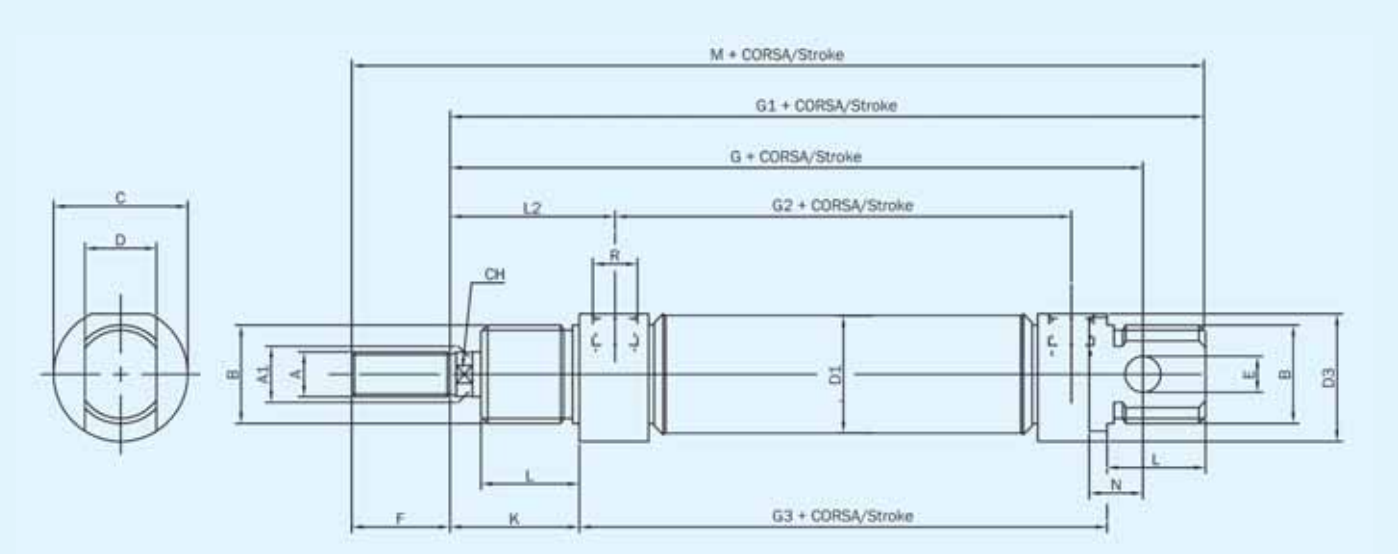

	A	A1	B	C	D	D1	D3	E	F	G	G1	G2	G3	K	L	L2	N	CH	R	M
16	M6	6	M16x1,5	19	12	17,3	18	6	16	82	93	43	53	22	18	27	9	5	M5	109
20	M8	8	M22x1,5	27	16	21,3	25,5	8	20	95	111	51,5	67	24	20	32	12	7	1/8G	131
25	M10x1,25	10	M22x1,5	30	16	26,5	28,5	8	22	104	118	52	68	28	22	36	12	9	1/8G	140

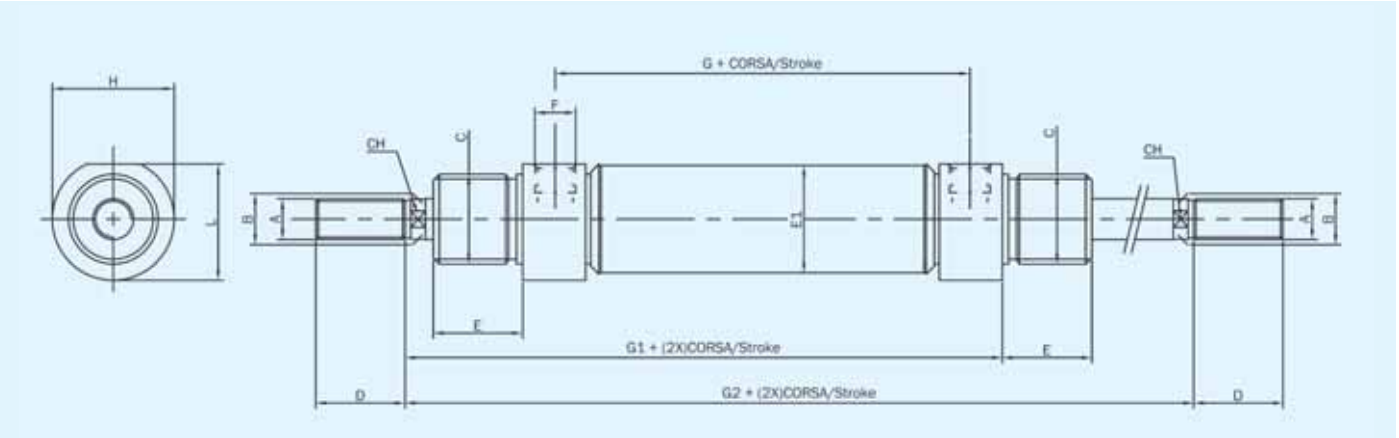

	A	B	C	D	E	E1	F	G	G1	G2	H	L	CH
16	M6	6	M16x1,5	16	18	17,3	M/5	43	75,5	97,5	19	18	5
20	M8	8	M22x1,5	20	20	21,3	1/8G	51,5	92	116	27	25,5	7
25	M10x1,25	10	M22x1,5	22	22	26,5	1/8G	52	97	125	30	28,5	9

MINICILINDRI A NORME ISO 6432 INOX

STAINLESS STEEL CYLINDERS ISO 6432
MINIVÉRINS SELON LA NORME ISO 6432 INOX

МИНИЦИЛИНДРЫ, СООТВЕТСТВУЮЩИЕ СТАНДАРТУ ISO 6432 INOX

VERSIONE CON TESTATE AVVITATE
SCREWED END CAPS VERSION
VERSION AVEC TÊTES VISSÉES
ВЕРСИЯ С НАРЕЗНЫМИ ГОЛОВКАМИ

DIMENSIONI D'INGOMBRO • OVERALL DIMENSIONS
ENCOMBREMENT • ГАБАРИТНЫЕ РАЗМЕРЫ

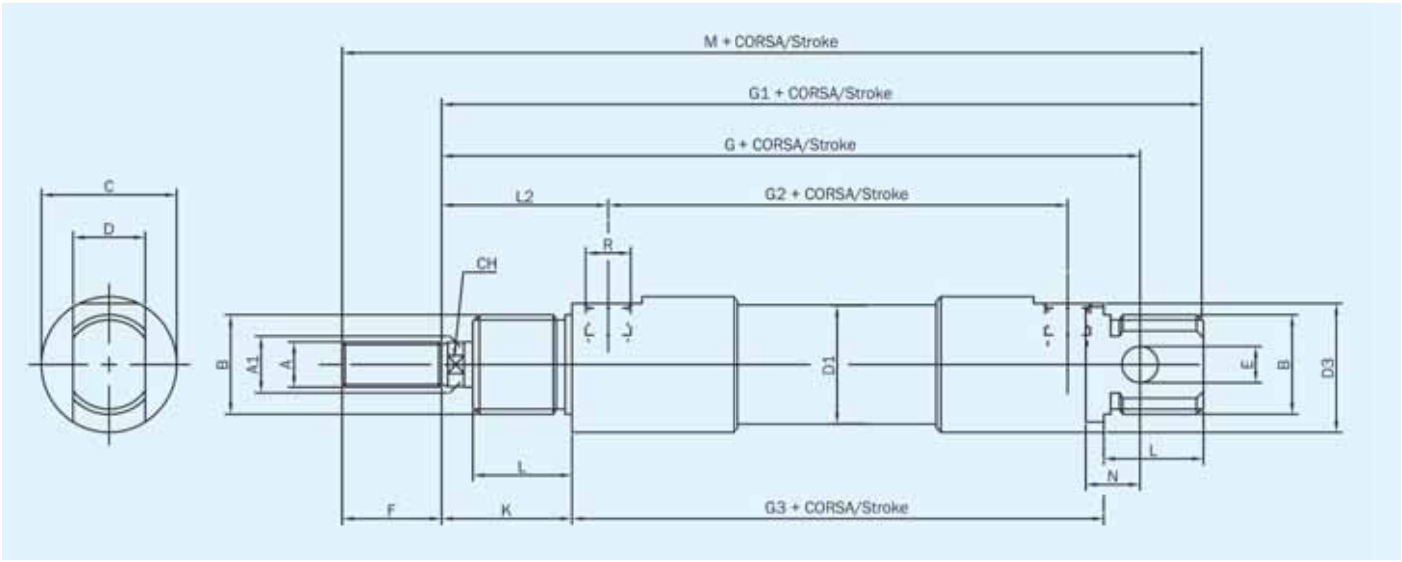

	A	A1	B	C	D	D1	D3	E	F	G	G1	G2	G3	K	L	L2	N	CH	R	M
16	M6	6	M16x1,5	19	12	17,3	18	6	16	82	93	43	53	22	18	27	9	5	M5	109
20	M8	8	M22x1,5	27	16	21,3	25,5	8	20	95	111	51,5	67	24	20	32	12	7	1/8G	131
25	M10x1,25	10	M22x1,5	30	16	26,5	28,5	8	22	104	118	52	68	28	22	36	12	9	1/8G	140

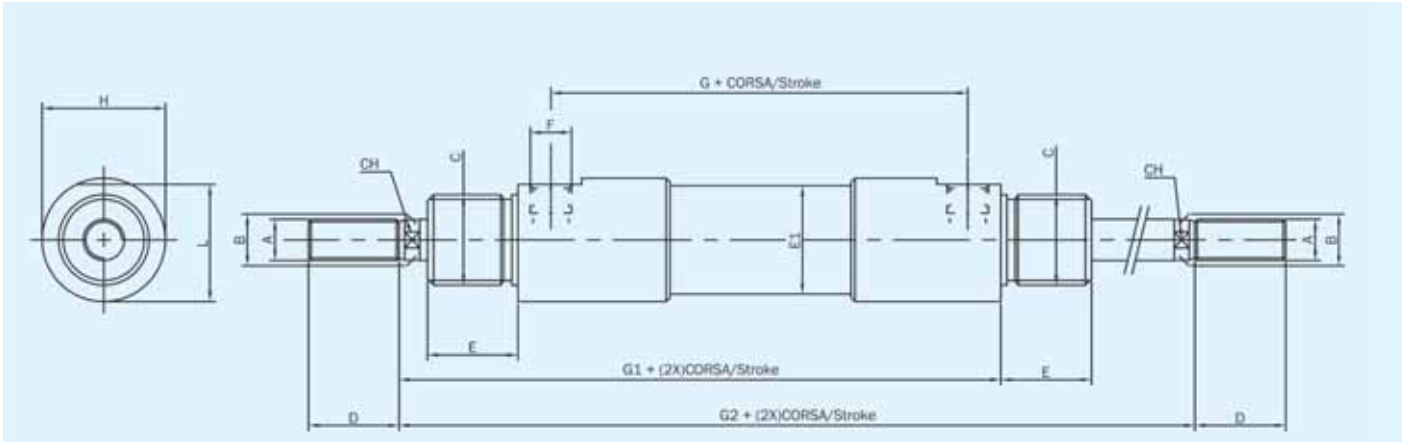

	A	B	C	D	E	E1	F	G	G1	G2	H	L	CH
16	M6	6	M16x1,5	16	18	17,3	M5	43	75,5	97,5	19	18	5
20	M8	8	M22x1,5	20	20	21,3	1/8G	51,5	92	116	27	25,5	7
25	M10x1,25	10	M22x1,5	22	22	26,5	1/8G	52	97	125	30	28,5	9

MINICILINDRI A NORME ISO 6432 INOX
STAINLESS STEEL CYLINDERS ISO 6432
MINIVÉRINS SELON LA NORME ISO 6432 INOX
МИНИЦИЛИНДРЫ, СООТВЕТСТВУЮЩИЕ СТАНДАРТУ ISO 6432 INOX

COMPONENTI DI FISSAGGIO • FIXING PARTS
ÉLÉMENTS DE FIXATION • КРЕПЕЖНЫЕ ДЕТАЛИ

GIUNTO A SNODO SFERICO / SPHERICAL SWIVEL JOINT
JOINT À ARTICULATION SPHÉRIQUE / СФЕРИЧЕСКАЯ МУФТА- **SFI**

	16	20	25
A	40	4,8	57
B	20	24	28
C	30	36	43
D	M6x1	M8x1,25	M10x1,25
E	12	16	20
F	11	14	17
G	9	12	14
H	6,75	9	10,5
I	6	8	10

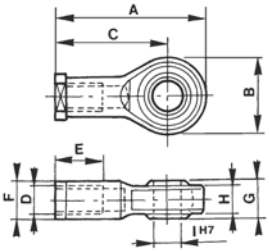

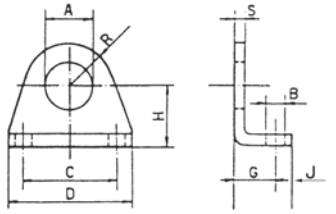

PIEDINO / FOOT
PIED / ЛАПКА - **PI**

	16	20 - 25
A	16	22
B	5,5	6,6
C	32	40
D	42	54
G	14	17
H	20	25
J	6	8
R	12,5	20
S	4	5

FORCELLA FEMMINA / PISTON ROD CLEVIS
FOURCHE FEMELLE / ВИЛКА - **FFI**

	16	20	25
D1	6	8	10
G	12	16	20
A	12	16	20
B	6	8	10
D2	M6x1	M8x1,25	M10x1,25
D3	10	13	18
L1	31	42	52
L2	24	32	40
L3	9	12	15
F	16	20,5	25

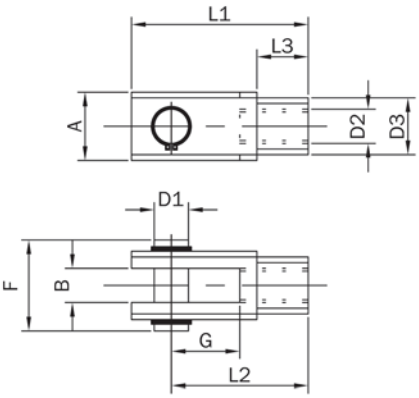

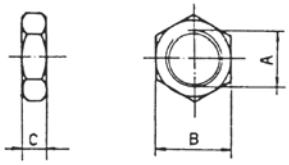

CERNIERA / HINGE
CHARNIÈRE / ШАРНИР - **FOI**

	16	20 - 25
B	5,5	6,6
B1	6	8
C	15	20
H	27	30
L	25	32
M	20	16,5
N	12,1	16,1
O	25	32
R	7	10
S	3	4

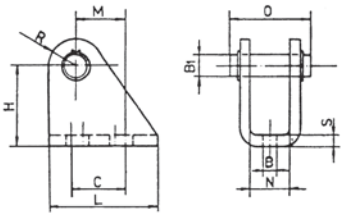

DADO PER STELO / PISTON ROD NUT
ÈCROU POUR TIGE / ГАЙКА ДЛЯ ШТОКА - **DESI**

	16	20	25
A	M6x1	M8x1,25	M10x1,25
B	10	136,5	17
C	5	6,5	8

FLANGIA / FLANGE
BRIDE / ФЛАНЕЦ - **FI**

	16	20 - 25
A	16	22
B	5,5	6,6
C	40	50
D	52	60
E	30	40
S	4	5

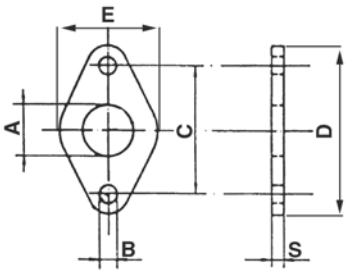

DADO PER TESTATA /NECK RING
ÈCROU POUR TÊTE
ГАЙКА ДЛЯ ГОЛОВКИ - **DETI**

	16	20 - 25
A	M16x1,5	M22x1,5
B	22	27
C	5	8

CILINDRI CP96 INOX
STAINLESS STEEL CYLINDERS CP 96 INOX
VÉRINS CP 96 INOX
ЦИЛИНДРЫ CP 96 INOX

CARATTERISTICHE GENERALI • MAIN FEATURES
CARACTÉRISTIQUES GÉNÉRALES • ОБЩИЕ ХАРАКТЕРИСТИКИ

Alesaggi: 32 - 40 - 50 - 63 mm
Bores : 32 - 40 - 50 - 63 mm
Alésage: 32 - 40 - 50 - 63 mm
Внутренний диаметр : 32 - 40 - 50 - 63 mm

COSTRUZIONE • COSTRUCTION
CONSTRUCTION • КОНСТРУКЦИ

Camicia / Barrel Chemise / Оболочка	AISI 304
Stelo / Pisto rod Tige / Шток	AISI 316
Testate / Heads Têtes / Головки	AISI 304
Guarnizioni /Seals Joints / Полиуретановые	Poliuretano* Polyurethane* прокладки*
Pistone / Piston Piston/Поршень	AISI 304
Boccola Guida / Bush Douille de Guidage / Направляющая втулка	Bronzo sint. Sintered bronze Bronze fritté Бронзовая втулка
Paracolpi /Shock absorber Armotisseurs/Буфер из	Gomma nitrilica Nitrile rubber (NBR) Caoutchouc nitrile нитриловой резины
Anello magnetico / Magnetic ring Bague magnétique / Магнитное кольцо	Plastoferrite Plastoferite Пластоферрит
Molla / Spring Resort / Пружина	AISI 302
Fascia guida pistone / Bande de guidage Piston guide / Поршневые руководство группы	Lubriflon

* a richiesta in Viton / Viton on request/ Sur demande en viton
* по заказу могут быть выполнены из витона

CARATTERISTICHE TECNICHE • TECHNICAL FEATURES
CARACTERISTIQUES TECNIQUES • ТЕХНИЧЕСКИЕ ХАРАКТЕРИСТИКИ

Pressione d'esercizio / Working pressure Pression d'utilisation / Рабочее давление	Max 10 bar
Temperatura d'esercizio / Operation temperature range Température d'utilisation / Рабочая температура	-30/+80° C con aria secca (in dry air)* -30/+80° C avec air sec -30/+80° C в сухой среде
Fluido / Fluid Fluide / Жидкость	Aria lubrificata e non lubrificata Air filtered and lubricated or non lubricated Air lubrifié et non lubrifié Смазанная и несмазанная среда

* con guarnizioni in Viton -20/+230°C / with Viton Seals -20/+230°C
* avec joint en Viton -20/+230° C / * с прокладками из витона -20/+230°C

FORZA DI SPINTA E DI TIRO (6 bar) • THRUST AND TRACTION FORCES (6 bar)
FORCE DE POUSSEE ET DE TRACTION (6 bar) • СИЛА ТОЛЧКА И ТЯГИ (6 бар)

DOPPIO EFFETTO / DOUBLE ACTING
DOUBLE EFFET / ДВУСТОРОННЕЕ ДЕЙСТВИЕ

Alesaggio Bore size (min.) Alésage (mm) Внутренний диаметр (мм)	Spinta Force out (N) Poussée (N) Толчок (N)	Trazione Force in (N) Traction (N) Тяга (N)
32	458	394
40	716	601
50	1180	939
63	1775	1600

SEMPLICE EFFETTO / SIMPLE ACTING
SIMPLE EFFET / ОДНОСТОРОННЕЕ ДЕЙСТВИЕ

Alesaggio Bore (min.) Alésage (mm) Внутренний диаметр (мм)	Spinta Force out (N) Poussée (N) Толчок (N)	Trazione Force in (N) Traction (N) Тяга (N)		
32	379	57-62	51-62	40-62
40	610	96-105	84-105	63-10
50	1107	107-114	96-114	78-114
63	1660	107-114	96-114	78-114

CILINDRI CP96 INOX
STAINLESS STEEL CYLINDERS CP 96 INOX
VÉRINS CP 96 INOX
ЦИЛИНДРЫ CP 96 INOX

VERSIONI DISPONIBILI • AVAILABLE VERSIONS
VERSION DISPONIBLES • ПРЕДЛАГАЕМЫЕ ВЕРСИИ

ISI	Semplice effetto/Single acting/ Simple effet/ ISIE Одностороннее действие	
ISMI	Semplice effetto, magnetico/Single acting, magnetic/ Simple effect, magnétique/Одностороннее действие, магнитное	
INI	Doppio effetto/Double acting/ Double effect/Двустороннее действие	
INMI	Doppio effetto, magnetico/Double acting, magnetic/ Double effet, magnétique/Двустороннее действие, магнитное	
INDI	Doppio effetto con stelo passante/Double acting with through pisto rod/ Double effet avec tige traversante/Двустороннее действие со сквозным штоком	
INDMI	Doppio eff. con stelo passante, magnetico/Double acting with through piston rod, magn. Double effet avec tige traversante, magnétique/Двустороннее действие со сквозным штоком, магнитное	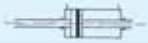

CORSE STANDARD • STANDARD STROKES
COURSES STANDARDS • СТАНДАРТНЫЙ ХОД

DOPPIO EFFETTO / DOUBLE ACTING
DOUBLE EFFET / ДВУСТОРОННЕЕ ДЕЙСТВИЕ

	32	40	50	63
10				
25				
50				
80				
100				
125				
160				
200				
250				
300				
320				
400				
500				

SEMPLICE EFFETTO /SINGLE ACTING
SIMPLE EFFET / Одностороннее действие

	32	40	50	63
10				
25				
50				
80				
100				
125				
160				
200				
250				
300				
320				
400				
500				

CODICE D'ORDINAZIONE / ORDERING CODE / CODE COMMANDE /КОД ЗАКАЗА

ESEMPIO D'ORDINE / EXAMPLE ORDER CODE
EXAMPLE DE COMMANDE/ПРИМЕР ЗАКАЗА

CP96 INI 25 100 PFI

- Tipo /Type / Type/ Тип
- Alesaggio/ Bore / Alesage / Внутренний диаметр
- Corsa /Stroke / Course / Ход
- Fissaggio/ Mounting / Fixation / Крепеж

CILINDRI CP96 INOX
STAINLESS STEEL CYLINDERS CP 96 INOX
VÉRINS CP 96 INOX
ЦИЛИНДРЫ CP 96 INOX

DIMENSIONI D'INGOMBRO • OVERALL DIMENSIONS
ENCOMBREMENT • ГАБАРИТНЫЕ РАЗМЕРЫ

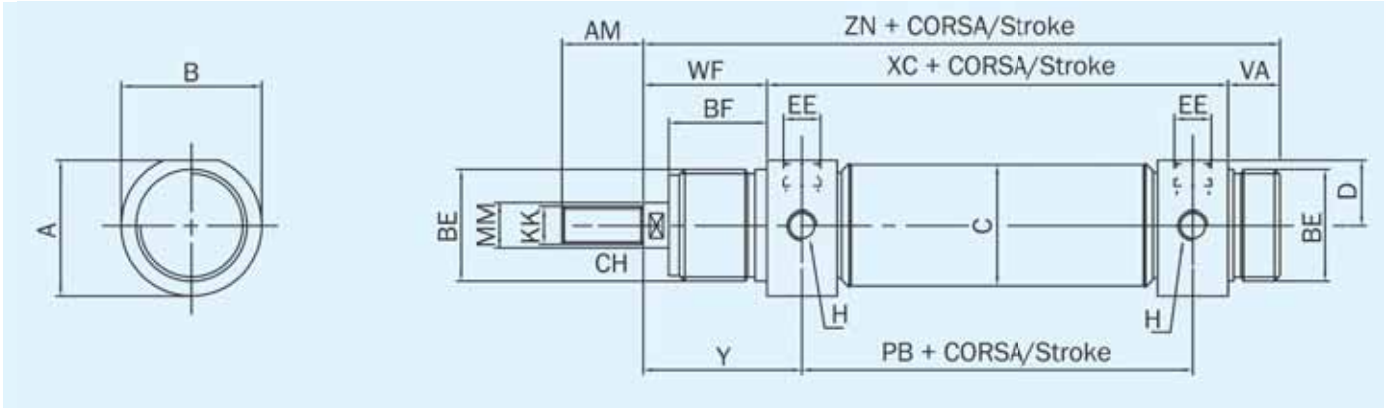

	A	B	AM	BE	BF	EE	KK	H	MM	PB	VA	WF	XC	Y	ZN	C	D	CH
32	36,5	38	20	M30x1,5	30	1/8G	M10x1,25	M8x1	12	78	14	38	96	47	148	33,6	17,5	10
40	44	46	24	M38x1,5	35	1/4G	M12x1,25	M10x1	16	89	16	45	113	57	174	41,6	21	13
50	55	57	32	M45x1,5	38	1/4G	M16x1,5	M12x1,5	20	96	18	50	120	62	188	52,4	26,5	17
63	67,5	70	32	M45x1,5	38	3/8G	M16x1,5	M14x1,5	20	98	18	50	124	63	192	65,4	32,5	17

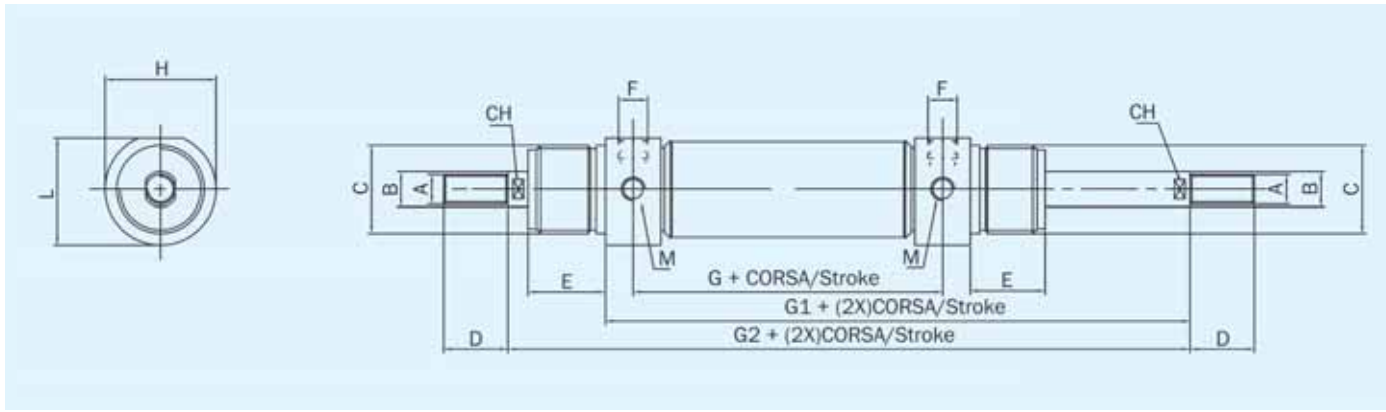

	A	B	C	D	E	F	G	G1	G2	H	L	M	CH
32	M10x1,25	12	M30x1,5	20	30	1/8G	78	134	172	38	36,5	M8x1	10
40	M12x1,25	16	M38x1,5	24	35	1/4G	89	158	203	46	44	M10x1	13
50	M16x1,5	20	M45x1,5	32	38	1/4G	96	170	220	57	55	M12x1,5	17
63	M16x1,5	20	M45x1,5	32	38	3/8G	98	174	224	70	67,5	M14x1,5	17

CILINDRI CP96 INOX
STAINLESS STEEL CYLINDERS CP 96 INOX
VÉRINS CP 96 INOX
ЦИЛИНДРЫ CP 96 INOX

COMPONENTI DI FISSAGGIO • MOUNTINGS PARTS
ÉLÉMENTS DE FIXATION • КРЕПЕЖНЫЕ ДЕТАЛИ

CERNIERA / HINGE / CHARNIÈRES / ШАРНИР - **CI**

Ø	A	B	C	D	E	F	G	H	I	L	CH	M	N	O	P	Q	R
32	10	15	7	35	20	M8x1	24	40	12	4	13	20	50,1	38,1	4	6	18
40	12	20	9	40	27	M10x1	30	50	13	5	17	28	60,1	46,1	5	7	21,6
50	14	23	9	45	30	M12x1,5	34	54	14	6	19	36	74,1	57,1	6	9	26,4
63	16	23	9	50	34	M14x1,5	35	65	16	6	19	42	87,1	70,1	6	15	33,5

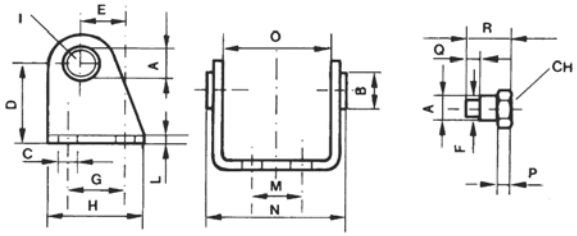

COPPIA DI PERNI / COUPLE OF PIN
PIVOT / ОСЬ - **PEI**

Ø	A	B	C	D	CH
32	10	52	125	47	5
40	12	61	146	587	6
50	14	75	158	62	6
63	15	92	161	63	8

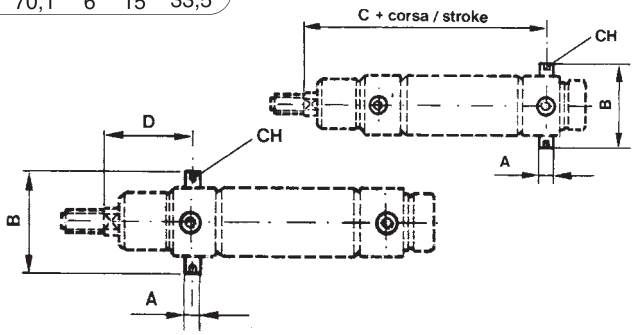

COPPIA DI PIEDINI FLANGIA / COUPLE OF JUST FEET
PIED BRIDEE / ФЛАНЦЕВАЯ ЛАПКА - **PFI**

Ø	A	B	C	D	E	F	G	H	I	L	M	N	O
32	7	28	49	14	28	124	148	52	66	4	48	14	7
40	9	33	58	18	30	153	178	60	80	5	60	20	10
50	9	40	70	20	40	160	190	70	90	6	64	20	10
63	9	45	80	20	50	164	195	76	96	6	65	20	10

FORCELLA FEMMINA / PISTON ROD CLEVIS
FOURCHE FEMELLE / ВИЛКА - **FFI**

Ø	D1	G	A	B	D2	D3	L1	L2	L3	F
32	10	20	20	10	M10x1,25	18	52	40	15	25
40	12	24	24	12	M12x1,25	20	62	48	18	30
50-63	16	32	32	16	M16x1,5	26	83	64	24	39

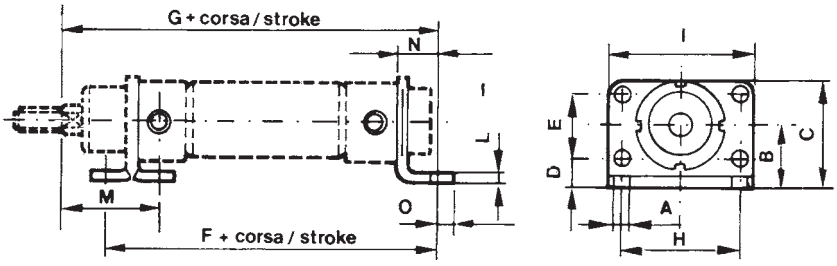

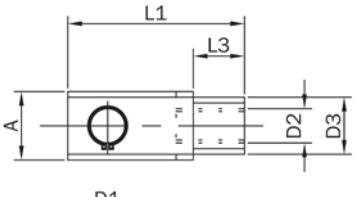

GIUNTO A SNODO SFERICO / SPHERICAL SWIVEL JOINT
JOINT À CHARNIÈRE SPHÉRIQUE /СФЕРИЧЕСКАЯ МУФТА - **SFI**

Ø	A	B	C	D	E	F	G	H	I
32	57	28	43	M10x1,25	20	17	14	10,5	10
40	66	32	50	M12x1,25	22	19	16	12	12
50-63	85	42	64	M16x1,5	28	22	21	15	16

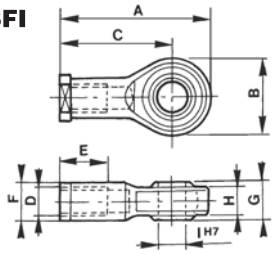

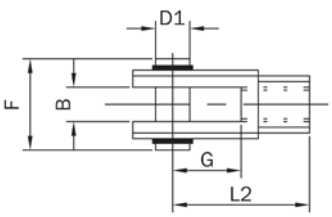

DADO PER STELO / PISTON ROD NUT
ÉCROU POUR TIGE / ГАЙКА ДЛЯ ШТОКА - **DEI**

Ø	A	B	C
32	M10x1,25	17	6
40	M12x1,25	19	7
50-63	M16x1,5	24	8

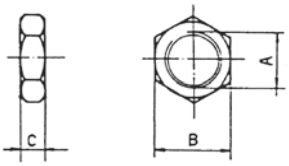

GHIERA / NUT
ÉCROU / ЗАЖИМНОЕ КОЛЬЦО - **GI**

Ø	A	B	C
32	M30x1,5	45	7
40	M38x1,5	50	8
50-63	M45x1,5	58	9

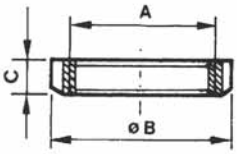

CILINDRI ISO 15552 INOX
STAINLESS STEEL CYLINDERS ISO 15552
VÉRINS ISO 15552 INOX
ЦИЛИНДРЫ ISO 15552 INOX

CARATTERISTICHE GENERALI • MAIN FEATURES
CARACTÉRISTIQUE GÉNÉRAL • ОБЩИЕ ХАРАКТЕРИСТИКИ

Alesaggi: 32 - 40 - 50 - 63 - 80 - 100 mm
Bores : 32 - 40 - 50 - 63 - 80 - 100 mm
Alésage: 32 - 40 - 50 - 63 - 80 - 100 mm
Внутренний диаметр : 32 - 40 - 50 - 63 - 80 - 100 mm

COSTRUZIONE • COSTRUCTION
CONSTRUCTION • КОНСТРУКЦИ

Camicia / Barrel Chemise / Оболочка	AISI 304
Stelo / Piston rod Tige / Шток	AISI 316
Testate / Heads Têtes / Головки	AISI 304
Guarnizioni /Seals Joints / Прокладки	Poliuretano + NBR* Polyurethane + NBR* Polyréthane + caoutchouc nitrile* Полиуретан + NBR*
Boccola di ammort./Cushion. bush Douille d'amortissement / Амортизационная втулка	Tecnopolim. autolubrif. Self. lubricate technopolymer Technopolymère autolubrif. Самосмазывающийся технополимер
Boccola Guida / Bush Douille de Guidage / Направляющая втулка	Bronzo sinterizzato Sintered Bronze Bronze fritté Бронзовая втулка
Valvola reg. frenata/Cushion Soupape de régl. Freinage Клапан регулировки давления торможения	AISI 304
Tiranti / Tie rods Tirants / Тяги	AISI 304
Pistone monoblocco con magnete / Magnetic piston Piston Monobloc avec magnet Моноблочный поршень с магнитом	
Pistone monoblocco senza magnete / Non magnetic piston Pi ston Monobloc sans aimant / Моноблочный поршень без магнита	
Viti di assemblaggio / Assembling screews Vis d'assemblage / Крепежные винты	AISI 304

* a richiesta in Viton / Viton on request / Sur demande en viton
* по заказу могут быть выполнены из витона

CARATTERISTICHE TECNICHE • TECHNICAL FEATURES
CARACTERISTIQUES TECNIQUES • ТЕХНИЧЕСКИЕ ХАРАКТЕРИСТИКИ

Pressione d'esercizio / Working pressure Pression d'utilisation / Рабочее давление	Max 10 bar
Temperatura d'esercizio / Operation temperature range Température d'utilisation / Рабочая температура	-20/+80° C con aria secca (in dry air)* -20/+80° C avec air sec -20/+80° C в сухой среде
Fluido / Fluid Fluide / Жидкость	Aria lubrificata e non lubrificata Air filtered and lubricated or non lubricated Air lubrifié et non lubrifié Смазанная и несмазанная среда

* con guarnizioni in Viton -20/+230°C / with Viton Seals -20/+230°C
* avec joint en Viton -20/+230° C / * с прокладками из витона -20/+230°C

FORZA DI SPINTA E DI TIRO (6 bar) • THRUST AND TRACTION FORCES (6 bar)
FORCE DE POUSSEE ET DE TRACTION (6 bar) • СИЛА ТОЛЧКА И ТЯГИ (6 бар)

DOPPIO EFFETTO / DOUBLE ACTING
DOUBLE EFFET / ДВУСТОРОННЕЕ ДЕЙСТВИЕ

Alesaggio Bore (min.) Alésage (mm) Внутренний диаметр (мм)	Spinta Force out(N) Poussée (N) Толчок (N)	Trazione Force in(N) Traction (N) Тяга (N)
32	458	394
40	716	601
50	1180	939
63	1775	1600
80	2863	2583
100	4474	4200

CILINDRI ISO 15552 INOX
STAINLESS STEEL CYLINDERS ISO 15552
VÉRINS ISO 15552 INOX
ЦИЛИНДРЫ ISO 15552 INOX

VERSIONI DISPONIBILI • AVAILABLE VERSION
VERSION DISPONIBLES • ПРЕДЛАГАЕМЫЕ ВЕРСИИ

IAI	Doppio effetto ammortizzato/Double acting, cushioned/ Double effet amorti/Двустороннее амортизирующее действие	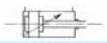
IAMI	Doppio effetto, ammortizzato, magnetico/Double acting, cushioned, magnetic/ Double effet, amorti, magnétique/Двустороннее амортизирующее действие, магнитное	
IADI	Doppio effetto, ammortizzato con stelo passante/Double acting, cushioned with through piston rod Double effet, amorti avec tige traversante/Двустороннее амортизирующее действие со сквозным штоком	
IADMI	Doppio effetto, amm., con stelo passante, magn./Double act., cushioned with through piston rod, magn. Double effet, amorti, avec tige traversante, magn./Двустороннее амортизирующее действие со сквозным штоком, магнитное	

CORSE STANDARD • STANDARD STROKES
COURSES STANDARDS • СТАНДАРТНЫЙ ХОД

	32	40	50	63	80	100
10						
25						
50						
80						
100						
125						
160						
200						
250						
300						
320						
400						
500						
600						
700						
800						
900						
1000						

CODICE D'ORDINAZIONE / ORDERING CODE / CODE COMMANDE /КОД ЗАКАЗА

ESEMPIO D'ORDINE / EXAMPLE ORDER CODE
EXAMPLE DE COMMANDE/ПРИМЕР ЗАКАЗА

ISO 6431 IAI 32 100 CPI

Tipo /Type / Type / Тип
Alesaggio /Bore / Alesage / Внутренний диаметр
Corsa / Stroke/ Course / Ход
Fissaggio/ Mounting / Fixation/ Крепеж

CILINDRI ISO 15552 INOX
STAINLESS STEEL CYLINDERS ISO 15552
VÉRINS ISO 15552 INOX
ЦИЛИНДРЫ ISO 15552 INOX

DIMENSIONI D'INGOMBRO • OVERALL DIMENSIONS
ENCOMBREMENT • ГАБАРИТНЫЕ РАЗМЕРЫ

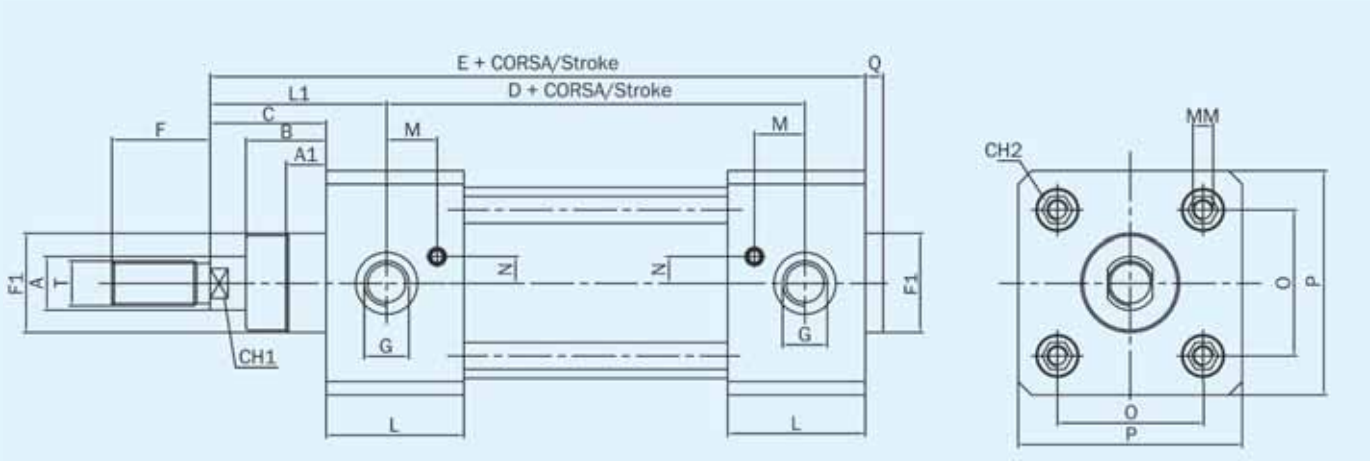

	A	A1	B	C	D	E	F	F1	G	L	L1	M	MM	N	O	P	Q	T	CH1	CH2
32	12	9	18	26	67	121	22	30	1/8G	30,8	39,5	11,3	M6	6	32,5	50	4	M10x1,25	10	6
40	16	9	22	30	77	135	24	35	1/4G	33	44	13	M6	8	38	55	4	M12x1,25	13	6
50	20	9	25,5	37	78	143	32	40	1/4G	33,7	51	12,7	M8	11,8	46,5	65	4	M16x1,5	16	8
63	20	9	25	37	89	158	32	45	3/8G	38	53	15,8	M8	11,7	56,5	75	4	M16x1,5	16	8
80	25	9	35	46	96	174	40	45	3/8G	40	62	16,3	M10	15,5	72	95	4	M20x1,5	21	10
100	25	9	38	51	102	189	40	55	1/2G	43,5	69	15,5	M10	15,5	89	110	4	M20x1,5	21	10
125	32	11	46	65	124	225	54	60	1/2G	53,2	83	25	M12	19	110	139	6	M27x2	28	12

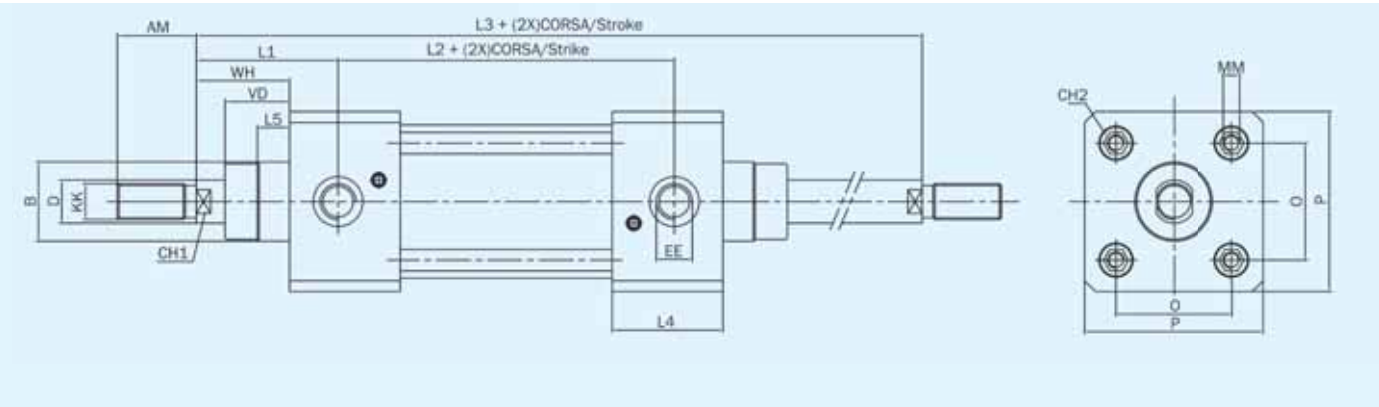

	AM	B	D	EE	KK	L1	L2	L3	L4	L5	MM	O	P	WH	VD	CH1	CH2
32	22	30	12	1/8G	M10x1,25	39,5	67	147	30,8	9	M6	32,5	50	26	18	10	6
40	24	35	16	1/4G	M12x1,25	44	77	165	33	9	M6	38	55	30	22	13	6
50	32	40	20	1/4G	M16x1,5	51	78	180	33,7	9	M8	46,5	65	37	25,5	16	8
63	32	45	20	3/8G	M16x1,5	53	89	195	38	9	M8	56,5	75	37	25	16	8
80	40	45	25	3/8G	M20x1,5	62	96	220	40	9	M10	72	95	46	35	21	10
100	40	55	25	1/2G	M20x15	69	102	240	43,5	9	M110	89	110	51	38	21	10

CILINDRI ISO 15552 INOX
STAINLESS STEEL CYLINDERS ISO 15552
VÉRINS ISO 15552 INOX
ЦИЛИНДРЫ ISO 15552 INOX

COMPONENTI DI FISSAGGIO • FIXING PARTS
ÉLÉMENTS DE FIXATION • КРЕПЕЖНЫЕ ДЕТАЛИ

COPPIA DI PIEDINI/ COUPLE OF FEET/ PIED/ ЛАПКА - **PI**

Ø	A	B	C	D	E	F	G	H
32	32	45	32	144	7	142	35	4
40	36	52	36	163	9	161	36	4
50	45	65	45	175	9	170	47	5
63	50	75	50	190	9	185	45	5
80	63	95	63	215	12	210	55	6
100	75	115	71	230	14	220	57	6

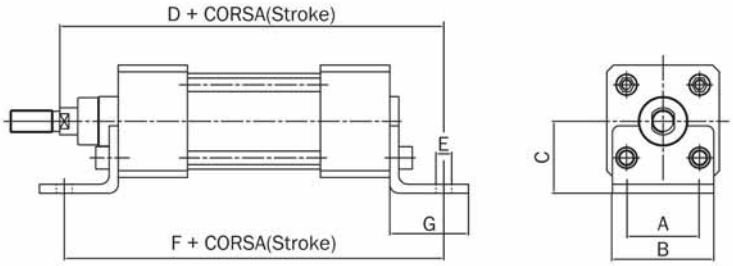

FLANGIA / FLANGE
BRIDEE / ФЛАНЦ - **FPI/FAI**

Ø	A	C	C	D	E	F	G	H	I	M
32	64	32	45	80	16	7	10	120	130	32,5
40	72	36	52	90	20	9	10	135	145	38
50	90	45	65	110	25	9	12	143	155	46,5
63	100	50	75	120	25	9	12	158	170	56,5
80	126	63	95	150	30	12	15	174	190	72
100	150	75	115	170	35	14	15	189	205	89

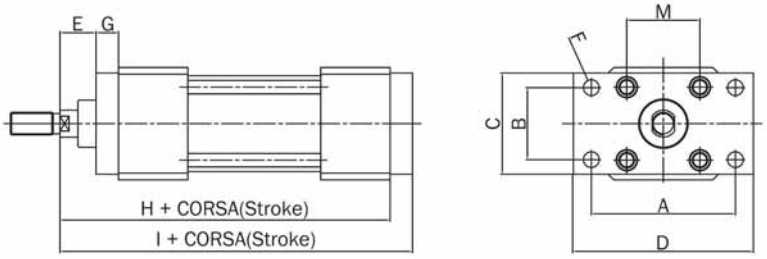

CERNIERA POSTERIORE A SQUADRO / SQUARE REAR HINGE
CHARNIÈRE ARRIÈRE EN ÉQUERRE / ЗАДНИЙ УГЛОВОЙ ШАРНИР - **CPSI**

Ø	L	O	P	Q	R	S	T	U	V
32	6,6	8	36	51	18	31	21	32	163
40	6,6	10	41	54	22	35	24	36	184
50	9	12	50	65	30	45	33	45	215
63	9	12	52	67	35	50	37	50	227
80	11	14	66	86	40	60	47	63	257
100	11	15	76	96	50	70	55	71	285

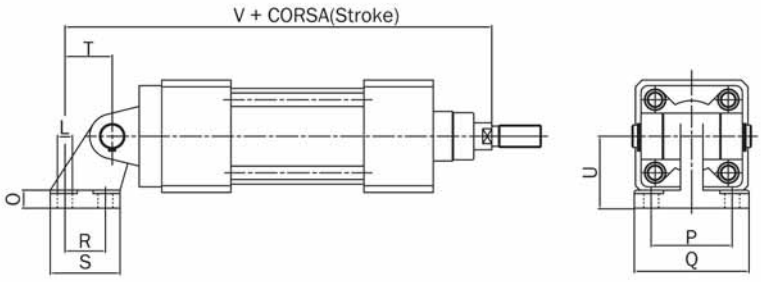

CERNIERA POSTERIORE COMPLETA / COMPLETE REAR HINGE
CHARNIÈRE ARRIÈRE COMPLÈTE/ УГЛОВОЙ ШАРНИР В КОМПЛЕКТЕ - **CPCI**

Ø	A	B	C	D	E	F	G	H
32	142	22	10	12	10	6,6	32,5	45
40	160	25	10	15	12	6,6	38	55
50	170	27	10	17	12	9	46,5	65
63	190	32	12	20	16	9	56,5	75
80	210	36	14	22	16	11	72	95
100	230	41	16	25	20	11	89	115

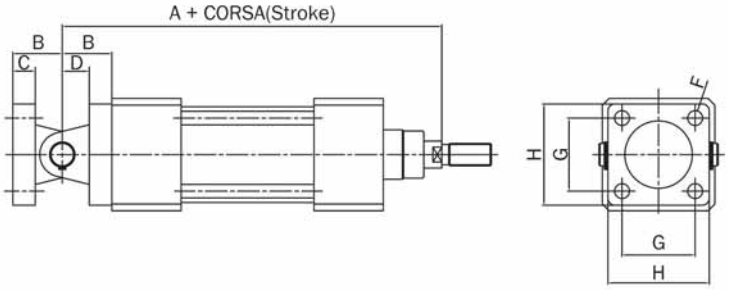

CILINDRI ISO 15552 INOX
STAINLESS STEEL CYLINDERS ISO 15552
VÉRINS ISO 15552 INOX
ЦИЛИНДРЫ ISO 15552 INOX

COMPONENTI DI FISSAGGIO • MOUNTINGS
ÉLÉMENTS DE FIXATION • КРЕПЕЖНЫЕ ДЕТАЛИ

OSCILLANTE INTERMEDIO / CENTRE TRUNNION
OSCILLANTE INTERMÉDIARE / ПРОМЕЖУТОЧНЫЙ КАЧАЮЩИЙСЯ - **OII**

Ø	A min. мин.	A max макс.	B	C	D	E	F	A1	M
32	69,3	76,8*	15	32,5	46	50	12	37	M6
40	75,5	89,5*	20	38	59	63	16	46	M6
50	85,7	94,3*	20	46,5	69	73	16	56	M8
63	90	105*	25	56,5	84	90	20	69	M8
80	101	119*	25	72	102	110	20	87	M10
100	114,5	125,5*	30	89	125	132	25	107	M10

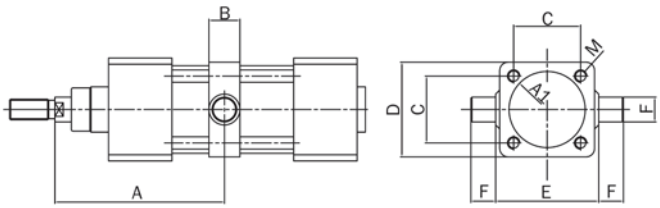

* aggiungere la corsa/add the sroke
ajouter la course/добавить ход

CERNIERA FEMMINA ANTERIORE / FRONT FEMALE HINGE
CHARNIÈRE FEMELLE AVANT / ПЕРЕДНИЙ ГНЕЗДОВОЙ ШАРНИР - **CAI**

Ø	B	C	F	E	F	G	H	M	N
40	28	10	12	160	25	12	37	38	55
50	32	10	12	170	27	12	39	46,5	65
63	40	12	16	190	32	16	48	56,5	75
80	50	14	16	210	36	16	52	72	95
100	60	16	20	230	41	20	61	89	115

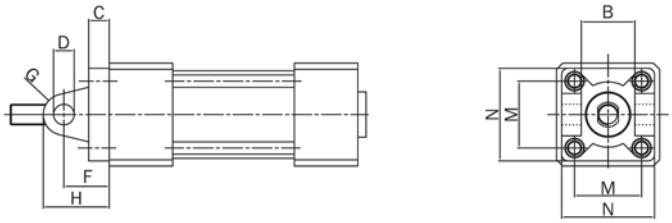

CERNIERA FEMMINA POSTERIORE / REAR FEMALE HINGE
CHARNIÈRE FEMELLE ARRIÈRE / ЗАДНИЙ ГНЕЗДОВОЙ ШАРНИР - **CPI**

Ø	B	C	F	E	F	G	H	M	N
32	26	10	10	142	22	10	32	32,5	45
40	28	10	12	160	25	12	37	38	55
50	32	10	12	170	27	12	39	46,5	65
63	40	12	16	190	32	16	48	56,5	75
80	50	14	16	210	36	16	52	72	95
100	60	16	20	230	41	20	61	89	115

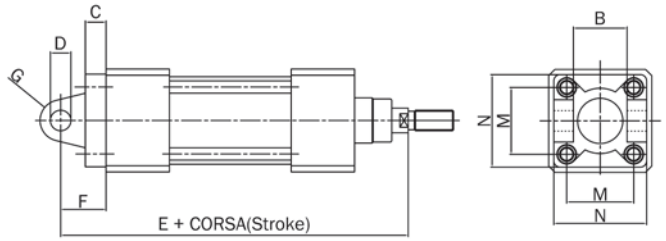

CERNIERA MASCHIO/ MALE HINGE
CHARNIÈRE MÂLE / ШТЫРЕВОЙ ШАРНИР - **CMI**

Ø	B	C	F	E	F	G	H	M	N
32	26	10	10	142	22	10	32	32,5	45
40	28	10	12	160	25	12	37	38	55
50	32	10	12	170	27	12	39	46,5	65
63	40	12	16	190	32	16	48	56,5	75
80	50	14	16	210	36	16	52	72	95
100	60	16	20	230	41	20	61	89	115

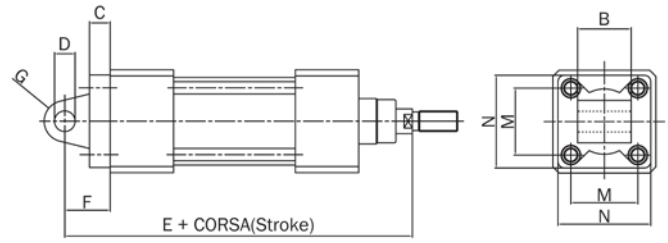

CILINDRI ISO 15552 INOX
STAINLESS STEEL CYLINDERS ISO 15552
VÉRINS ISO 15552 INOX
ЦИЛИНДРЫ ISO 15552 INOX

COMPONENTI DI FISSAGGIO • MOUNTINGS
ÉLÉMENTS DE FIXATION • КРЕПЕЖНЫЕ ДЕТАЛИ

PERNO PER CERNIERA / PIN
PIVOT POUR CHARNIÈRE / ОСЬ ДЛЯ ШАРНИРА - **PCI**

Ø	A	B	C
32	10	53	46
40	12	60	53
50	12	68	61
63	16	78	71
80	16	98	91
100	20	118	111

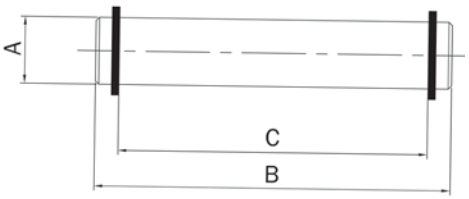

DADO PER STELO / PISTON ROD NUT
ÉCROU POUR TIGE / ГАЙКА ДЛЯ СТЕРЖНЯ - **DEI**

Ø	A	B	C
32	M10X1,25	17	6
40	M12x1,25	19	7
50-63	M16x1,5	24	8
80-100	M20x1,5	30	9

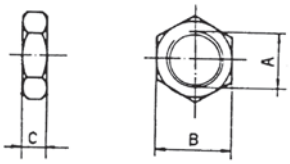

GIUNTO A SNODO SFERICO / SPHERICAL SWIVEL JOINT
JOINT À ARTICULATION SPHÉRIQUE / СФЕРИЧЕСКАЯ МУФТА - **SFI**

Ø	A	B	C	D	E	F	G	H	I
32	57	28	43	M10x1,25	20	17	14	10,5	10
40	66	32	50	M12x1,25	22	19	16	15	12
50-63	85	42	64	M16x1,5	28	22	21	15	16
80-100	102	50	77	M20x1,5	33	30	25	18	20

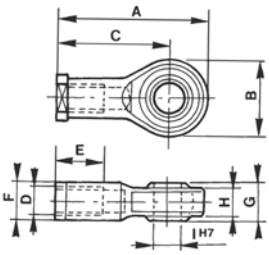

FORCELLA FEMMINA COMPETA A PERNO / PISTON ROD CLEVIS
FOURCHE FEMELLE / ВИЛКА - **FFI**

Ø	D1	G	A	B	D2	D3	L1	L2	L3	F
32	10	20	20	10	M10x1,25	18	52	40	15	25
40	12	24	24	12	M12x1,25	20	62	48	18	30
50-63	16	32	32	16	M16x1,5	26	83	64	24	39
80-100	20	40	40	20	M20x1,5	34	105	80	30	48

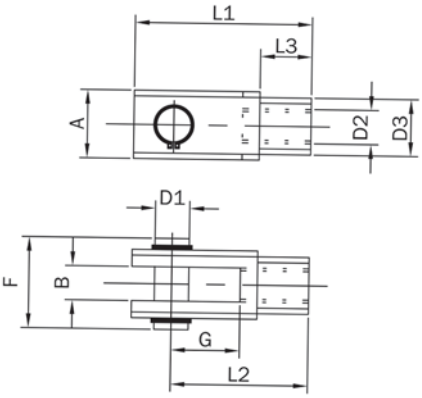

CILINDRI SPECIALI
SPECIALE CYLINDERS

La TEKMATIC progetta e realizza prodotti speciali su richiesta del cliente.
La rapidità nella realizzazione di prototipi e la flessibilità di produzione consentono di soddisfare le esigenze del cliente anche per piccole serie.

TEKMATIC design and produce special products on customer's request.
Quickness in realizing prototypes and flexibility in producing allow us to satisfy the customer, also for small series.

ALTRE PRODUZIONI • *OTHER PRODUCTIONS*

ELETTROVALVOLE, VALVOLE E COMANDI
SOLENOID AND PNEUMATIC VALVES, CONTROLS

Per valvola si intende quell'organo di comando che permette di mettere in movimento, arrestare o invertire il senso del moto dell'attuatore. Il mercato offre una vasta gamma di valvole che devono essere distinte dal punto di vista della costruzione, del sistema di pilotaggio e di quello della funzione da svolgere. In ogni caso, le valvole sono sempre definite da: numero delle vie, posizioni, sistema di comando, sistema di ripristino, dimensione e taglia.

The valve is a drive device to move, stop and invert the motion way of the actuator. There are a wide range of valves with different features: way of construction, piloting system and operating system. In any case, valves are always characterized by: number of way, positions, control system, dimensions and sizes.

RACCORDERIA E ACCESSORI TRATTAMENTO ARIA
FITTINGS AND AIR TREATMENT ACCESSORIES

TEKMATIC dispone di raccordi e accessori per il trattamento aria. La gamma comprende:

Raccordi rapidi	Gruppi trattamento aria (FRL)
Raccordi a calzamento	Ripartitori
Raccordi ogiva	Silenziatori
Raccordi standard	Tubi

TEKMATIC supplies also fittings and air treatment accessories. The range includes:

Rapid fittings	*Air treatment groups (FRL)*
Push-in fittings	*Manifolds*
Ogive pipe fittings	*Silencers*
Standard fittings	*Tubes*

TRATTAMENTO ARIA
AIR PREPARATION

TEKMATIC dispone di componenti e accessori per il trattamento aria.
La gamma comprende:

Regolatore pressione	Avviatore progressivo
Filtro regolatore	Gruppo completo
Lubrificatore	Valvola sezionatrice

TEKMATIC supplies also air treatment accessories. The range includes:

Regulator	*Slow start value*
Filter Regulator	*Air preparation group*
Lubricator	*Lock-able shut-off valve*

ELETTROVALVOLE SPECIALI • *SPECIAL SOLENOID VALVES*

TEKMATIC s.r.l.

I - 40053 VALSAMOGGIA (BO) Loc. Crespellano - Italy - Via G. Di Vittorio, 4/A

Tel. +39 051 6704884 - Fax +39 051 6704202

E-mail: staff@tekmatic.it - Web: www.tekmatic.it